Issue: 06
Part Number: 31500HTE

LUNA2000-100KTL-M1 Smart PCS

Quick Guide

P.01 > EN, DE, ES, FR, IT, ZH
P.14 > EN-GB, NL, PL, PT-BR, SQ, BS
P.27 > BG, HR, CS, DA, ET, FI
P.40 > EL, HU, LV, LT, MK, CNR
P. 53 > NB, PT-PT, RO, SR, SK, SL
P.66 > SV, TR, UK, JP

Copyright © Huawei Technologies Co., Ltd. 2025. All rights reserved.

Scan for support

EN

DE

ES

FR

IT

ZH

EN **Before installing the equipment, read the user manual carefully to get familiar with product information and safety precautions. The product warranty does not cover equipment damage caused by failure to follow the storage, transportation, installation, and usage guidelines specified in this document and the user manual.** Scan the QR code on the equipment to view the user manual and safety precautions. The information in this document is subject to change without notice. Every effort has been made in the preparation of this document to ensure accuracy of the contents, but all statements, information, and recommendations in this document do not constitute a warranty of any kind, express or implied.

DE **Lesen Sie vor der Installation des Geräts das Benutzerhandbuch sorgfältig durch, um sich mit den Produktinformationen und Sicherheitsvorkehrungen vertraut zu machen. Die Produktgarantie deckt keine Geräteschäden ab, die durch Nichtbeachtung der in diesem Dokument und im Benutzerhandbuch angegebenen Richtlinien für Lagerung, Transport, Installation und Verwendung verursacht werden.** Scannen Sie den QR-Code auf dem Gerät, um das Benutzerhandbuch und die Sicherheitsvorkehrungen anzuzeigen. Die Informationen in diesem Dokument können ohne Ankündigung geändert werden. Bei der Erstellung dieses Dokuments wurden sämtliche Anstrengungen unternommen, um die Richtigkeit des Inhalts zu gewährleisten. Jedoch stellen alle Aussagen, Informationen und Empfehlungen in diesem Dokument keinerlei ausdrückliche oder stillschweigende Garantie dar.

ES **Antes de instalar los equipos, lea cuidadosamente el manual del usuario para familiarizarse con la información y las precauciones de seguridad del producto. La garantía del producto no cubre los daños en el equipo ocasionados por el incumplimiento de las pautas de almacenamiento, transporte, instalación y uso indicadas en este documento y en el manual del usuario.** Escanee el código QR que se encuentra en el equipo para ver el manual del usuario y las precauciones de seguridad. La información contenida en este documento se encuentra sujeta a cambios sin previo aviso. Durante la preparación de este documento, hemos hecho todo lo posible para garantizar la precisión de sus contenidos. Sin embargo, ninguna declaración, información ni recomendación aquí contenida constituye garantía alguna, ni expresa ni implícita.

FR **Avant d'installer l'appareil, lisez attentivement le manuel d'utilisation pour vous familiariser avec les informations des produits et les mesures de sécurité. La garantie du produit ne couvre pas les dommages causés à l'équipement par le non-respect des directives de stockage, de transport, d'installation et d'utilisation spécifiées dans ce document et le manuel d'utilisation.** Scannez le QR code sur l'équipement pour voir le manuel d'utilisation et les précautions de sécurité. Les informations contenues dans le présent document sont modifiables sans préavis. La préparation du présent document a reçu toute l'attention requise pour garantir l'exactitude de son contenu, mais l'ensemble des déclarations, informations et recommandations qu'il contient ne saurait constituer une quelconque garantie, expresse ou implicite.

IT **Prima di installare l'apparecchiatura, leggere attentamente il manuale utente per conoscere le informazioni sul prodotto e le precauzioni di sicurezza. I danni alle apparecchiature dovuti alla mancata osservanza delle indicazioni di stoccaggio, trasporto, installazione e utilizzo specificate in questo documento e nel manuale utente non sono coperti dalla garanzia del prodotto.** Eseguire la scansione del codice QR sull'apparecchiatura per visualizzare il manuale utente e le precauzioni di sicurezza. Le informazioni contenute in questo documento sono soggette a modifiche senza preavviso. Nella redazione del presente documento è stato fatto quanto possibile per garantire l'accuratezza dei contenuti, tuttavia nessuna dichiarazione, informazione e raccomandazione contenuta in questo documento costituisce alcun tipo di garanzia, esplicita o implicita.

ZH **安装设备前请详细阅读用户手册，了解产品信息及安全注意事项。未按照本文档与用户手册的内容存储、搬运、安装和使用设备而导致设备损坏，不在设备质保范围内。**您可以扫描机身处的“扫码获取支持”二维码，查阅用户手册和安全注意事项等信息。由于产品版本升级或其他原因，本文档内容会不定期进行更新。除非另有约定，本文档仅作为使用指导，文档中的所有陈述、信息和建议不构成任何明示或暗示的担保。

1

EN Installation Requirements
DE Installationsanforderungen
ES Requisitos de instalación
FR Exigences d'installation
IT Requisiti di installazione
ZH 安装要求

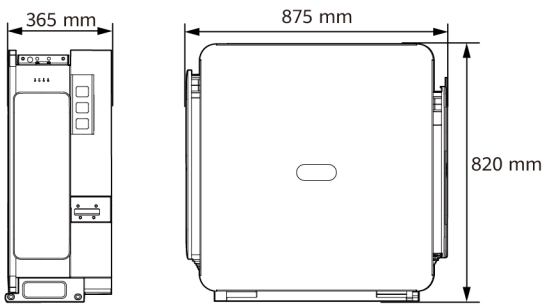

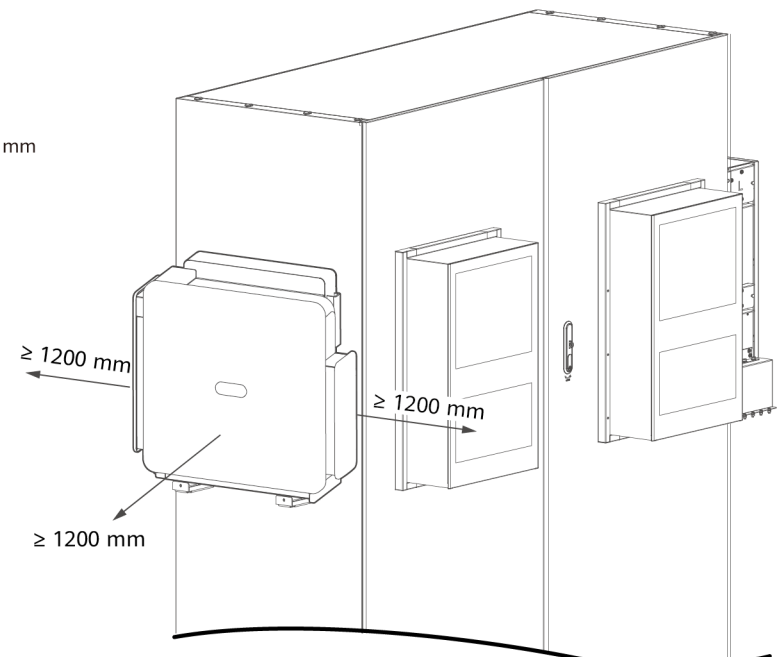

2

EN Accessories
DE Zubehör
ES Accesorios
FR Accessoires
IT Accessori
ZH 配件介绍

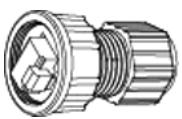	EN Cable connector DE Kabelstecker ES Conector de cables FR Connecteur de câble IT Connettore del cavo ZH 接线头
	EN 1.2 m communications cable delivered. If the cable length does not meet requirements, prepare one by yourself. DE 1,2 m Kommunikationskabel mitgeliefert. Wenn die Kabellänge nicht den Anforderungen entspricht, bereiten Sie selbst ein Kabel vor. ES Se entrega un cable de comunicaciones de 1.2 m. Si la longitud del cable no cumple los requisitos del caso, prepare uno por su cuenta. FR Câble de communication de 1,2 m fourni. Si la longueur du câble ne répond pas aux exigences, préparez un câble vous-même. IT Cavo di comunicazione da 1,2 m fornito. Se la lunghezza del cavo non soddisfa i requisiti, prepararne uno da soli. ZH 通信线随箱配发1.2m，长度不满足时用户自备。
	EN Torx key DE Torx-Schlüssel ES Llave torx FR Clé Torx IT Chiave Torx ZH 内梅花扳手

3

EN Installing the Device
DE Installieren des Geräts
ES Instalación del dispositivo
FR Installation de l'appareil
IT Installazione del dispositivo
ZH 安装设备

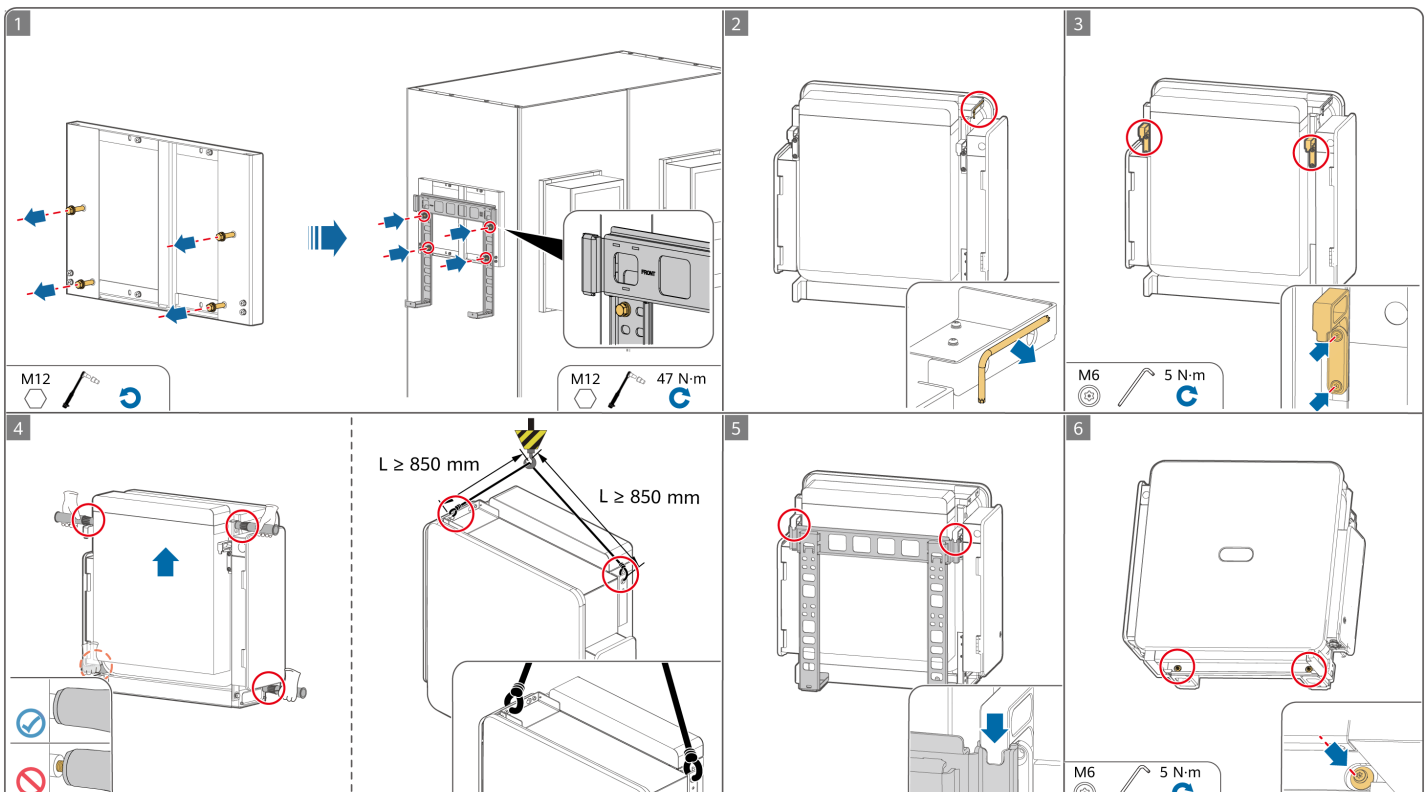

4

EN Installing a PE Cable
DE Anschließen eines PE-Kabels
ES Instalación de un cable de tierra
FR Installation d'un câble PE
IT Installazione di un cavo PE
ZH 安装保护地线

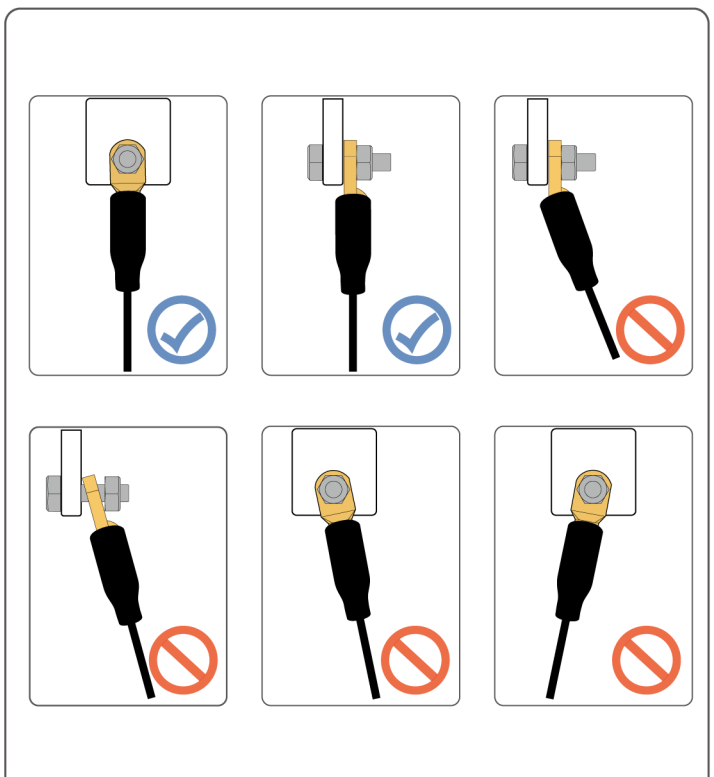

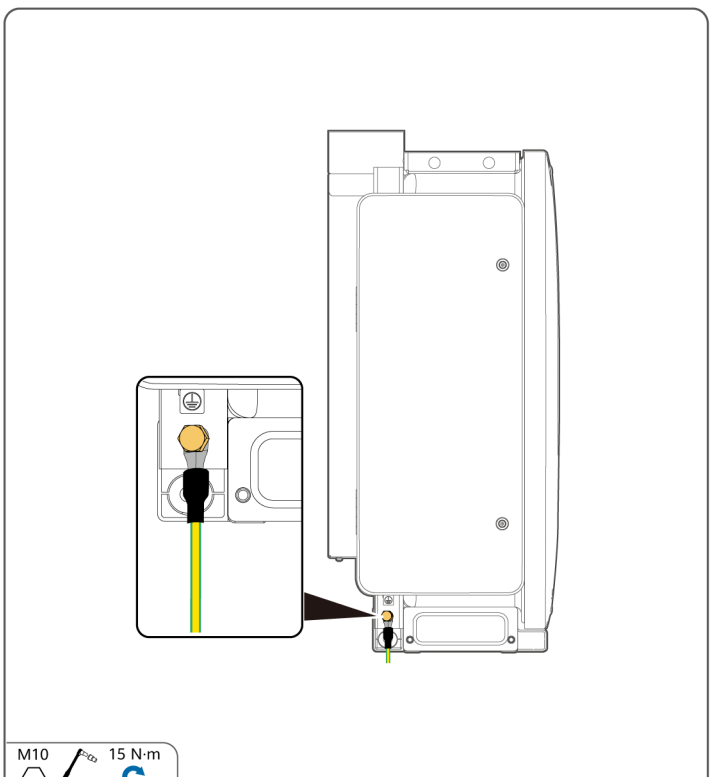

5

EN Installing DC Power Cables
DE Installieren der DC-Stromkabel
ES Instalación de los cables de alimentación de CC
FR Installation des câbles d'alimentation CC
IT Installazione dei cavi di alimentazione CC
ZH 安装直流线

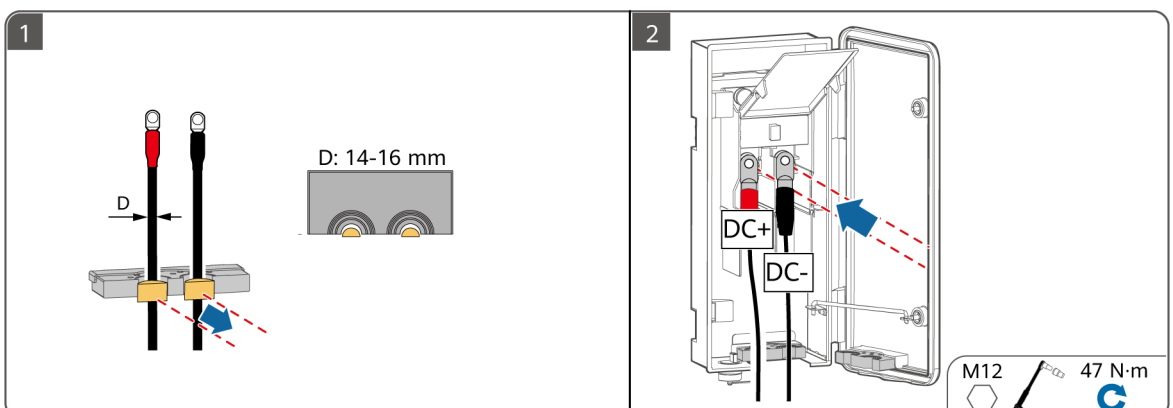

6

EN Installing AC Power Cables
DE Installieren der AC-Stromkabel
ES Instalación de los cables de alimentación de CA
FR Installation des câbles d'alimentation CA
IT Installazione dei cavi di alimentazione CA
ZH 安装交流线

EN Do not connect loads between a Smart PCS and an AC switch that directly connects to the Smart PCS. Otherwise, the switch may trip by mistake. If an AC switch is used with specifications beyond local standards, regulations, or the Company's recommendations, the switch may fail to turn off in a timely manner in case of exceptions, causing serious faults.

DE Schließen Sie keine Lasten zwischen einem Smart PCS und einem direkt an das Smart PCS angeschlossenen AC-Schalter an. Andernfalls könnte der Schalter versehentlich ausgelöst werden. Wird ein AC-Schalter mit Spezifikationen verwendet, die sich außerhalb lokaler Normen, Vorschriften oder der Empfehlungen des Unternehmens befinden, kann es in Ausnahmefällen vorkommen, dass sich der Schalter nicht rechtzeitig ausschaltet, was zu schwerwiegenden Fehlfunktionen führen kann.

ES No conecte cargas entre un Smart PCS y un interruptor de CA conectado directamente al Smart PCS. De lo contrario, es posible que el interruptor se accione por error. Si se utiliza un interruptor de CA con especificaciones que no cumplen los estándares locales, las normas locales ni las recomendaciones de la empresa, es posible que dicho interruptor no se apague de manera oportuna cuando ocurra una excepción, lo que ocasionará fallos graves.

FR Ne connectez pas de charges entre un Smart PCS et un commutateur CA qui est directement raccordé au Smart PCS. Sinon, le commutateur risque de se déclencher par erreur. Si un commutateur CA est utilisé conformément à des spécifications qui ne respectent pas les normes et les réglementations locales ou les recommandations de l'entreprise, il risque de ne pas s'éteindre en temps voulu en cas d'anomalie, ce qui peut entraîner de graves dysfonctionnements.

IT Non collegare carichi tra uno Smart PCS e un interruttore CA che si collega direttamente allo Smart PCS. In caso contrario, l'interruttore potrebbe scattare per errore. Se viene usato un interruttore CA con delle specifiche che superano gli standard e le normative locali, oppure le raccomandazioni dell'Azienda, l'interruttore potrebbe non spegnersi tempestivamente in caso di eccezioni, causando guasti gravi.

ZH 禁止在Smart PCS和与Smart PCS直连的交流开关之间接入负载，避免引起开关误脱扣。未按当地标准、法规或本公司推荐值要求，采用过大规格交流开关，异常情况下可能无法及时安全断开，引发严重故障。

Plan 1

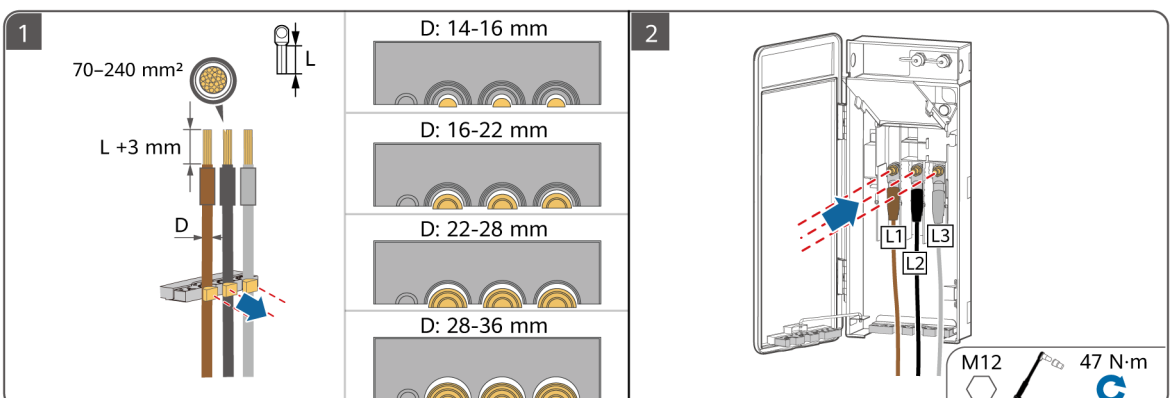
1
70–240 mm²
L
L +3 mm
D
D: 14-16 mm
D: 16-22 mm
D: 22-28 mm
D: 28-36 mm
2
L1
L2
L3
M12
47 N·m

Plan 2

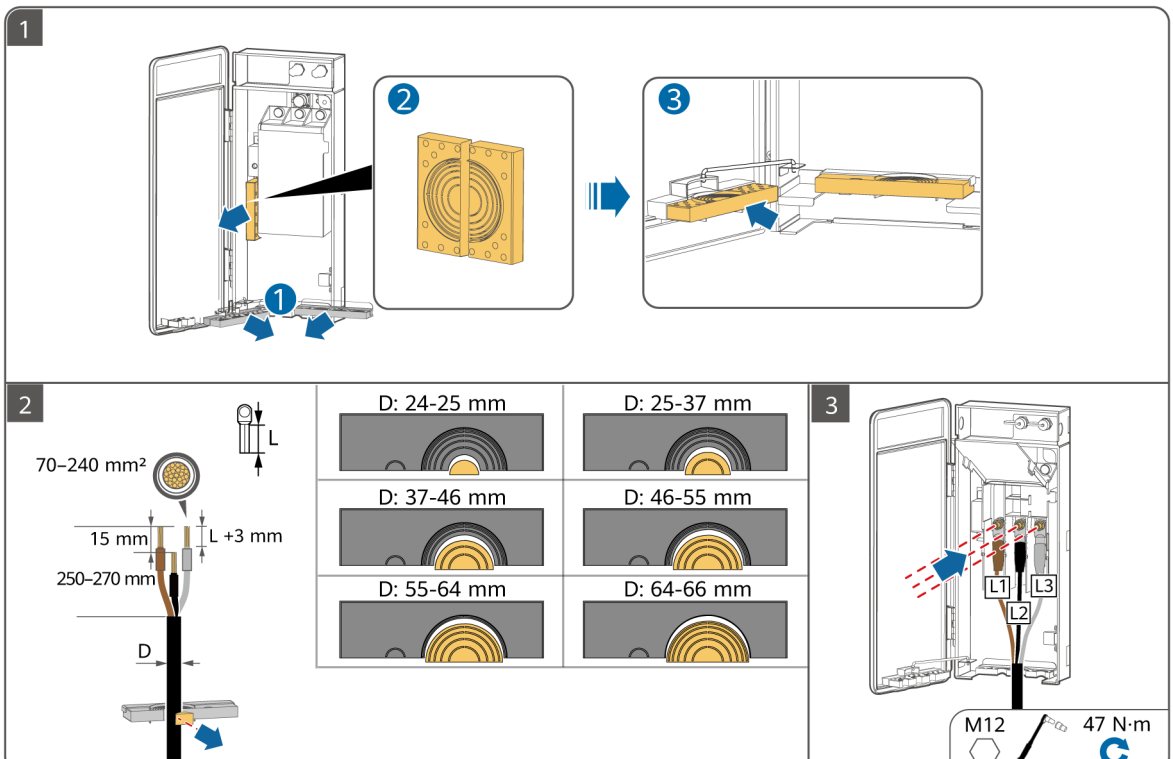
1
2
3
L
70–240 mm²
15 mm
L +3 mm
250–270 mm
D
D: 24-25 mm
D: 25-37 mm
D: 37-46 mm
D: 46-55 mm
D: 55-64 mm
D: 64-66 mm
L1
L2
L3
M12
47 N·m

7

EN Installing FE Communications Cables

DE Installieren der FE-Kommunikationskabel

ES Instalación de los cables de comunicaciones FE

FR Installation des câbles de communication FE

IT Installazione dei cavi di comunicazione FE

ZH 安装FE通信线

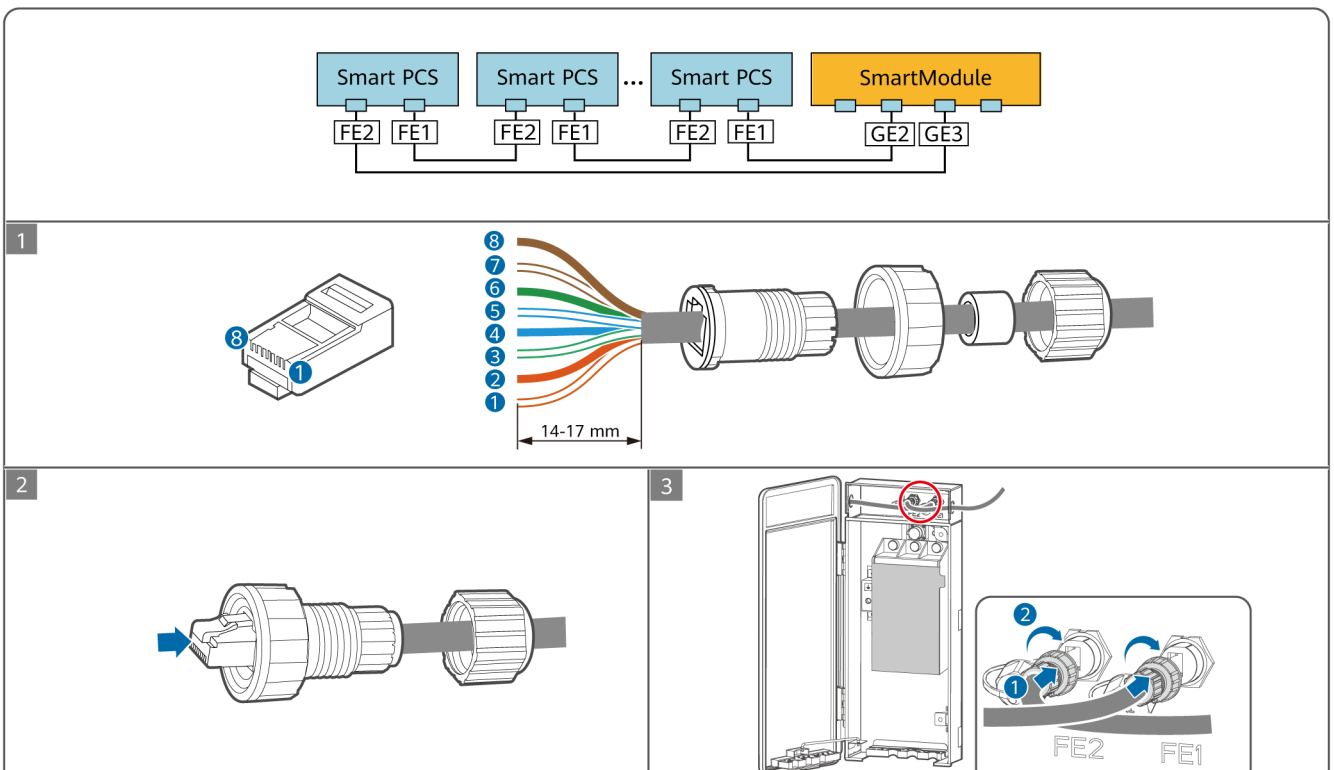

	1	2	3	4	5	6	7	8
EN	White-and-orange	Orange	White-and-green	Blue	White-and-blue	Green	White-and-brown	Brown
DE	Weiß und Orange	Orange	Weiß und Grün	Blau	Weiß und Blau	Umweltfreundlich	Weiß und Braun	Braun
ES	Blanco y naranja	Naranja	Blanco y verde	Azul	Blanco y azul	Verde	Blanco y marrón	Marrón
FR	Blanc et orange	Orange	Blanc et vert	Bleu	Blanc et bleu	Vert	Blanc et marron	Marron
IT	Bianco e arancione	Arancione	Bianco e verde	Blu	Bianco e blu	Verde	Bianco e marrone	Marrone
ZH	白橙	橙	白绿	蓝	白蓝	绿	白棕	棕

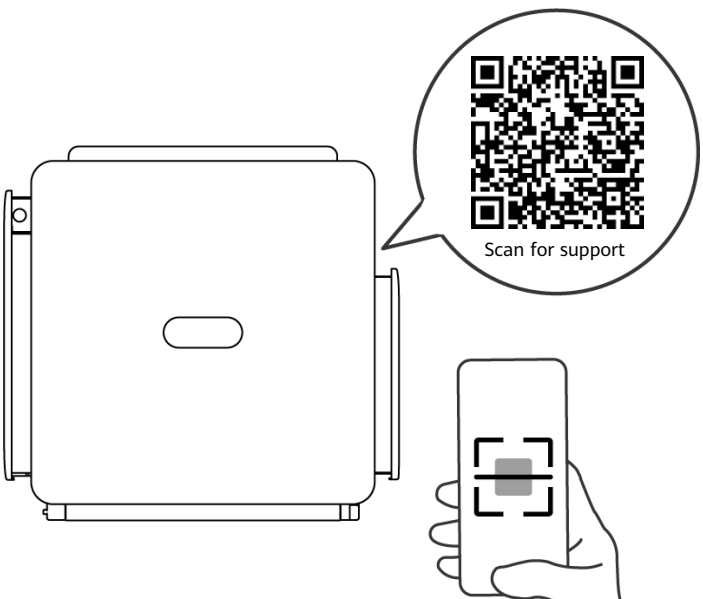

EN View the user manual and safety precautions.

DE Lesen Sie das Benutzerhandbuch und die Sicherheitsvorkehrungen.

ES Consulte el manual del usuario y las precauciones de seguridad.

FR Consultez le manuel d'utilisation et les mesures de sécurité.

IT Visualizzare il manuale utente e le precauzioni di sicurezza.

ZH 查阅用户手册和安全注意事项等信息。

EN-GB

NL

PL

PT-BR

SQ

BS

EN-GB **Before installing the equipment, read the user manual carefully to get familiar with product information and safety precautions. The product warranty does not cover equipment damage caused by failure to follow the storage, transport, installation, and usage guidelines specified in this document and the user manual.** Scan the QR code on the equipment to view the user manual and safety precautions. The information in this document is subject to change without notice. Every effort has been made in the preparation of this document to ensure accuracy of the contents, but all statements, information, and recommendations in this document do not constitute a warranty of any kind, express or implied.

NL **Lees vóór de installatie van de apparatuur de gebruikershandleiding aandachtig door om vertrouwd te raken met de productinformatie en de veiligheidsmaatregelen. De garantie van het product biedt geen dekking voor schade aan apparatuur veroorzaakt door het niet naleven van de in dit document en de gebruikershandleiding vermelde richtlijnen inzake opslag, transport, installatie en gebruik.** Scan de QR-code op de apparatuur om de gebruikershandleiding en veiligheidsmaatregelen te bekijken. De informatie in dit document kan zonder kennisgeving worden gewijzigd. Tijdens het vervaardigen van dit document is er alles aan gedaan om de nauwkeurigheid van de inhoud te waarborgen. De verklaringen, informatie en aanbevelingen in dit document bieden echter geen enkele garantie in welke vorm dan ook, zij het expliciet of impliciet.

PL **Przed instalacją sprzętu należy dokładnie przeczytać instrukcję obsługi, aby zapoznać się z informacjami o produkcie i ze środkami ostrożności. Gwarancja na produkt nie obejmuje uszkodzeń wynikających z nieprzestrzegania zaleceń dotyczących przechowywania, transportu, instalacji i eksploatacji podanych w tym dokumencie i w instrukcji obsługi.** Aby wyświetlić instrukcję obsługi i zalecenia dotyczące bezpieczeństwa, można zeskanować kod QR na urządzeniu. Informacje zawarte w tym dokumencie mogą ulec zmianie bez powiadomienia. Podczas przygotowywania tego dokumentu dołożono wszelkich starań, by zapewnić rzetelność jego treści, ale żadne zawarte tu stwierdzenia, informacje ani zalecenia nie stanowią gwarancji żadnego typu, wyrażonej wprost ani dorozumianej.

PT-BR **Antes de instalar o equipamento, leia atentamente o manual do usuário para se familiarizar com as informações do produto e as precauções de segurança. A garantia do produto não cobre danos ao equipamento causados pelo não cumprimento das diretrizes de armazenamento, transporte, instalação e uso especificadas neste documento e no manual do usuário.** Leia o código QR no equipamento para visualizar o manual do usuário e as precauções de segurança. As informações neste documento estão sujeitas a alterações sem aviso prévio. Foram feitos todos os esforços na preparação deste documento para garantir a exatidão do conteúdo, mas as declarações, informações e recomendações contidas neste documento não constituem uma garantia de qualquer tipo, seja expressa ou implícita.

SQ **Para se të instaloni pajisjen, lexoni me kujdes manualin e përdorimit për t'u njohur me informacionin e produktit dhe masat paraprake të sigurisë. Garancia e produktit nuk mbulon dëmtimet e pajisjes të shkaktuara nga mosndjekja e udhëzimeve për ruajtjen, transportimin, instalimin dhe përdorimin të përcaktuara në këtë dokument dhe në manualin e përdorimit.** Skanoni kodin QR në pajisje për të parë manualin e përdorimit dhe masat paraprake të sigurisë. Informacioni në këtë dokument mund të ndryshohet pa njoftim. Gjatë përgatitjes së këtij dokumenti janë bërë të gjitha përpjekjet për të siguruar saktësinë e përmbajtjeve, por të gjitha deklaratat, informacionet dhe rekomandimet në këtë dokument nuk përbëjnë asnjë lloj garancie, të shprehur apo të nënkuptuar.

BS **Prije instaliranja opreme pažljivo pročitajte korisnički priručnik kako biste se upoznali s informacijama o proizvodu i sigurnosnim mjerama. Garancija proizvoda ne pokriva oštećenje opreme uzrokovano nepoštivanjem smjernica za skladištenje, transport, instalaciju i korištenje navedenih u ovom dokumentu i korisničkom priručniku.** Skenirajte QR kod na uređaju da pregledate korisnički priručnik i sigurnosne mjere. Informacije u ovom dokumentu se mogu nenajavljeno promijeniti. U pripremi ovog dokumenta su učinjeni svi napori da se osigura tačnost sadržaja, ali nijedna izjava, informacija ni preporuka u ovom dokumentu ne predstavlja nikakvu izričitu ni impliciranu garanciju.

1

EN-GB Installation Requirements
NL Installatievereisten
PL Wymagania dotyczące instalacji
PT-BR Requisitos de instalação
SQ Kërkesat e instalimit
BS Uslovi za montažu

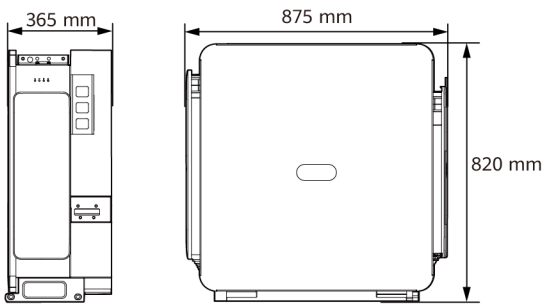

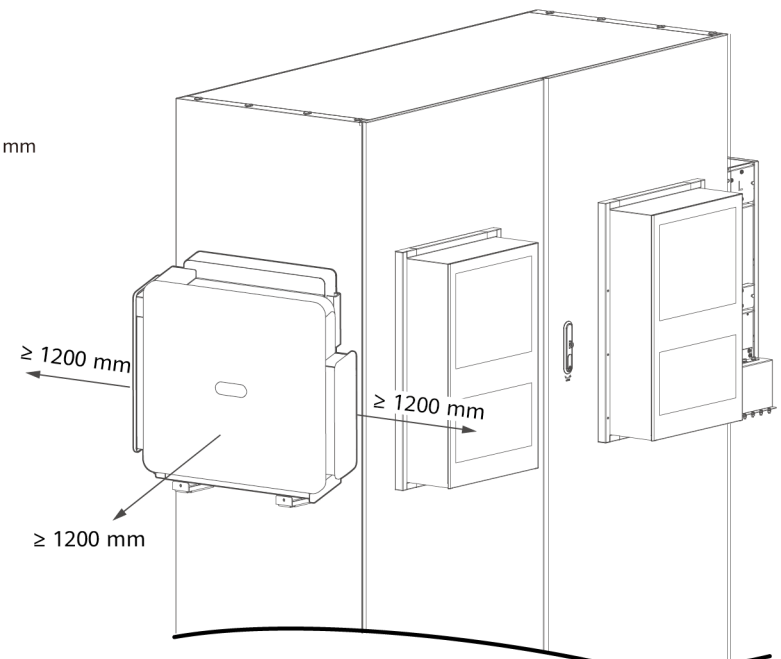

2

EN-GB **Accessories**
NL **Accessoires**
PL **Akcesoria**
PT-BR **Acessórios**
SQ **Aksesorët**
BS **Pribor**

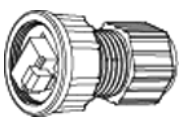	EN-GB Cable connector NL Kabelaansluiting PL Złącze kablowe PT-BR Cabo conector SQ Konektor kabllor BS Konektor kablova
	EN-GB 1.2 m communications cable delivered. If the cable length does not meet requirements, prepare one by yourself. NL Communicatiekabel van 1,2 m meegeleverd. Als de kabellengte niet voldoet aan de vereisten, bereidt u zelf een kabel voor. PL Dostarczono 1,2 m kabla komunikacyjnego. Jeśli długość kabla nie spełnia wymagań, przygotuj kabel we własnym zakresie. PT-BR Cabo de comunicação de 1,2 m fornecido. Se o comprimento do cabo não atender aos requisitos, prepare um você mesmo. SQ Përfshihet kabllo komunikuese 1,2 m. Nëse gjatësia e kabllos nuk plotëson kushtet, përgatisni një vetë. BS Isporučen je komunikacijski kabl od 1,2 m. Ako dužina kabla ne ispunjava zahtjeve, pripremite kabl sami.
	EN-GB Torx key NL Torxsleutel PL Klucz Torx PT-BR Chave Torx SQ Çelës torx BS Torx ključ

3

EN-GB Installing the Device

NL Het apparaat installeren

PL Instalacja urządzenia

PT-BR Instalação do dispositivo

SQ Instalimi i pajisjes

BS Montaža uređaja

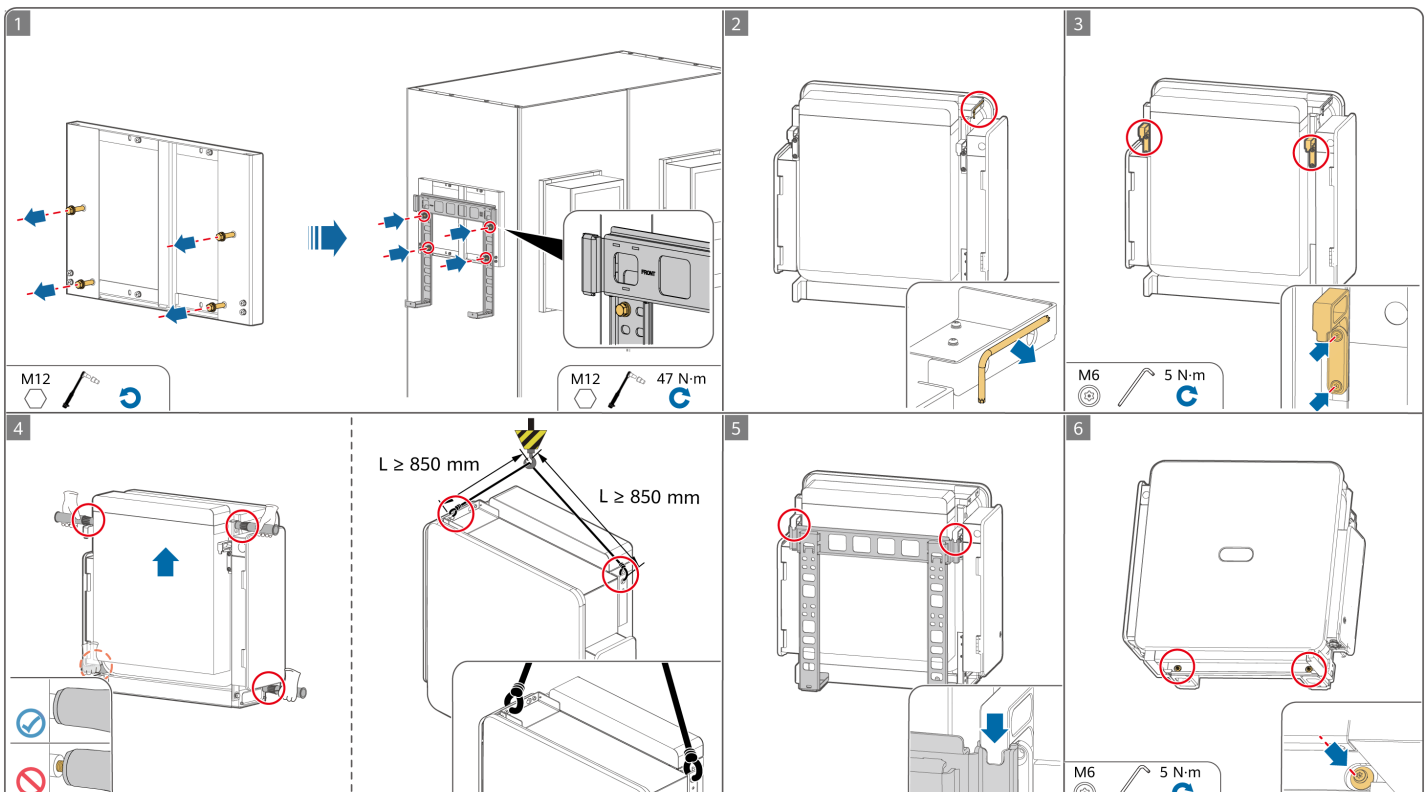

4

EN-GB Installing a PE Cable
NL Een PE-kabel installeren
PL Instalacja kabla PE
PT-BR Instalação do cabo de PE
SQ Instalimi i një kablloje PE
BS Montaža PE kabla

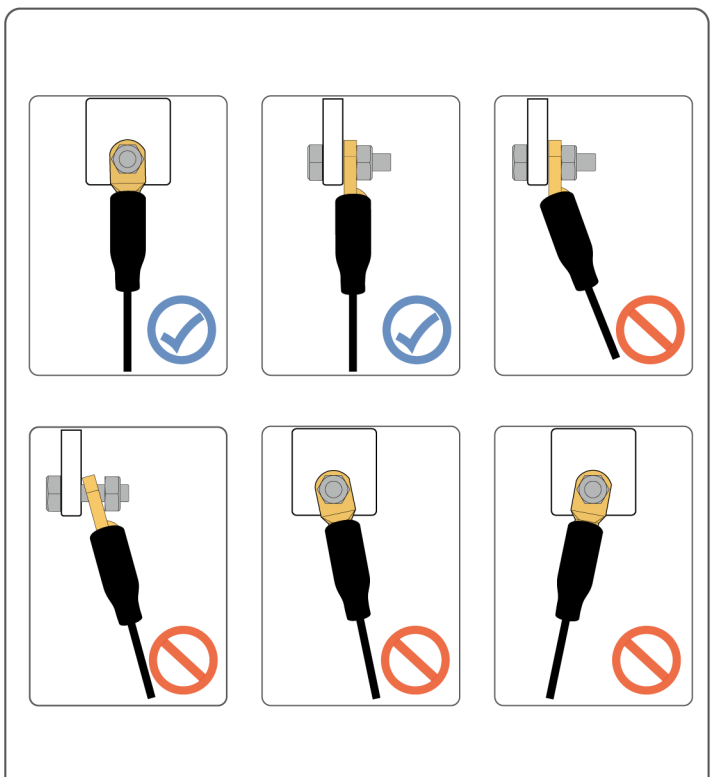

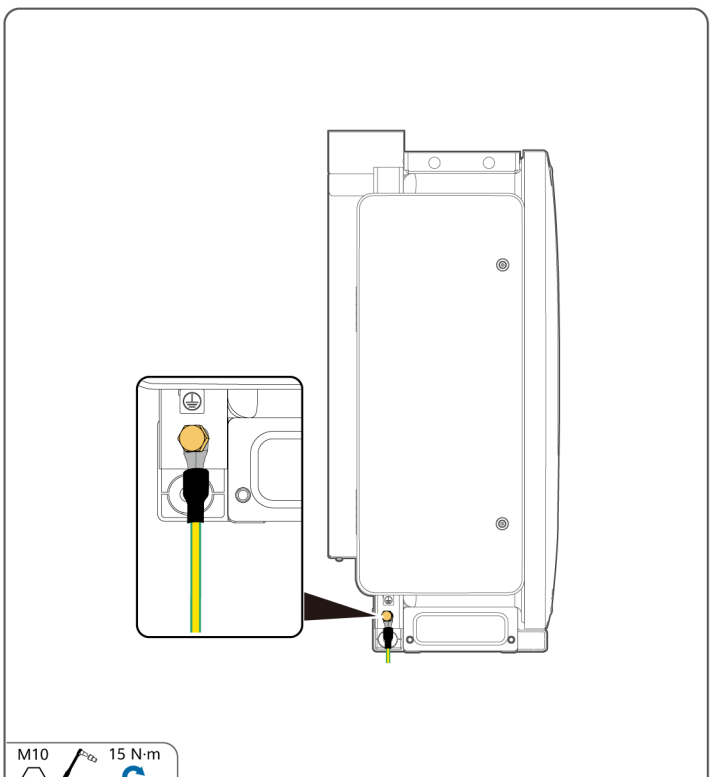

5

EN-GB Installing DC Power Cables

NL DC-voedingskabels installeren

PL Instalacja kabli elektroenergetycznych DC

PT-BR Instalação dos cabos de alimentação CC

SQ Instalimi i kabllove të energjisë DC

BS Montiranje kablova za napajanje istosmjernom strujom

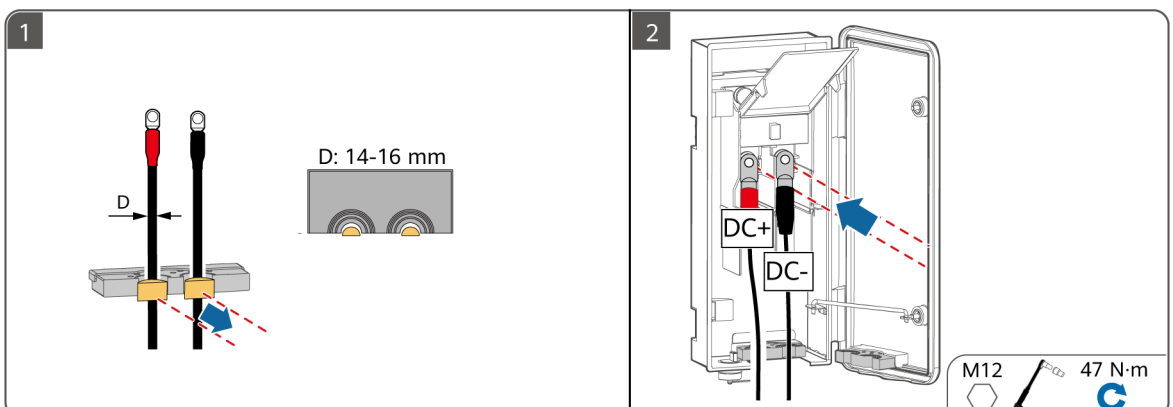

6

EN-GB Installing AC Power Cables

NL AC-voedingskabels installeren

PL Instalacja kabli elektroenergetycznych AC

PT-BR Instalação dos cabos de alimentação CA

SQ Instalimi i kabllove të energjisë AC

BS Montiranje kablova za napajanje jednosmjernom strujom

EN-GB Do not connect loads between a Smart PCS and an AC switch that directly connects to the Smart PCS. Otherwise, the switch may trip by mistake. If an AC switch is used with specifications beyond local standards, regulations, or the Company's recommendations, the switch may fail to turn off in a timely manner in case of exceptions, causing serious faults.

NL Sluit geen belastingen aan tussen een Smart PCS en een AC-schakelaar die direct aan het Smart PCS is gekoppeld. Anders kan de schakelaar onbedoeld worden geactiveerd. Als er een AC-schakelaar wordt gebruikt met specificaties die hoger zijn dan de lokale normen, regelgeving of de aanbevelingen van het bedrijf, kan de schakelaar mogelijk niet tijdig uitschakelen in geval van een uitzondering, wat kan leiden tot ernstige defecten.

PL Nie podłączaj odbiorników pomiędzy Smart PCS a przełącznikiem AC podłączonym bezpośrednio do Smart PCS. W przeciwnym razie może dojść do przypadkowego uruchomienia przełącznika. Jeśli używany jest przełącznik AC o specyfikacjach wykraczających poza lokalne normy, przepisy lub zalecenia firmy, przełącznik może nie wyłączyć się w odpowiednim czasie w przypadku wystąpienia wyjątków, powodując poważne usterki.

PT-BR Não conecte cargas entre um Smart PCS e um interruptor CA diretamente conectado ao Smart PCS. Caso contrário, o interruptor poderá desarmar por engano. Se um interruptor CA for usado com especificações fora dos padrões e regulamentações locais ou fora das recomendações da Empresa, ele poderá falhar ao tentar desligar no momento certo em casos de exceções, causando danos graves.

SQ Mos lidhni ngarkesa mes një Smart PCS-je dhe një çelësi AC, që lidhet drejtpërdrejt me Smart PCS-në. Në rast të kundërt, çelësi mund të fiket gabimisht. Nëse përdoret një çelës AC me specifikime jashtë standardeve lokale, rregulloreve ose rekomandimeve të kompanisë, çelësi mund të mos fiket në kohën e duhur në rast përjashtimesh, duke shkaktuar defekte serioze.

BS Ne povezujte napone između Smart PCS-a i AC prekidača koji je direktno povezan sa Smart PCS-om. U suprotnom, prekidač može greškom iskočiti. Ako se AC prekidač koristi sa specifikacijama koje nisu propisane u lokalnim standardima, propisima ili preporukama kompanije, prekidač se možda neće uspjeti isključiti na vrijeme u slučaju greške, što može uzrokovati ozbiljne kvarove.

Plan 1

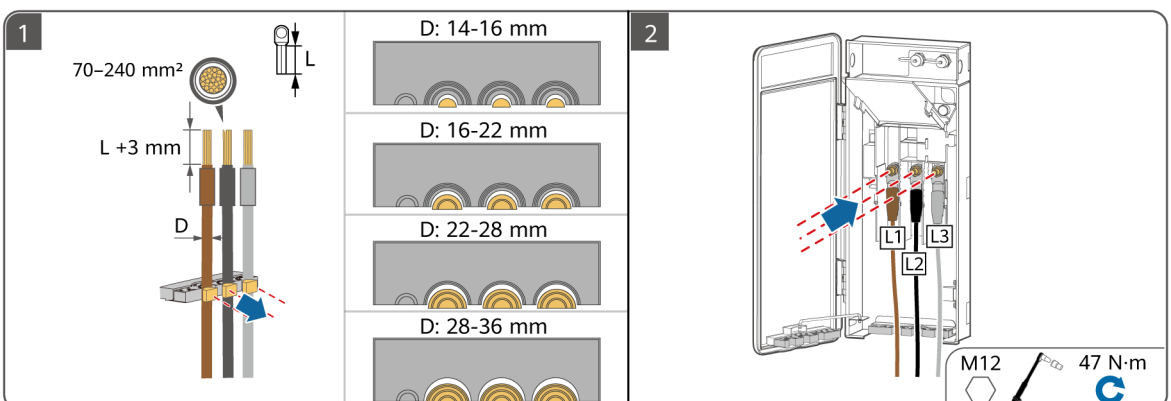
1
70–240 mm²
L
L +3 mm
D
D: 14-16 mm
D: 16-22 mm
D: 22-28 mm
D: 28-36 mm
2
L1
L2
L3
M12
47 N·m

Plan 2

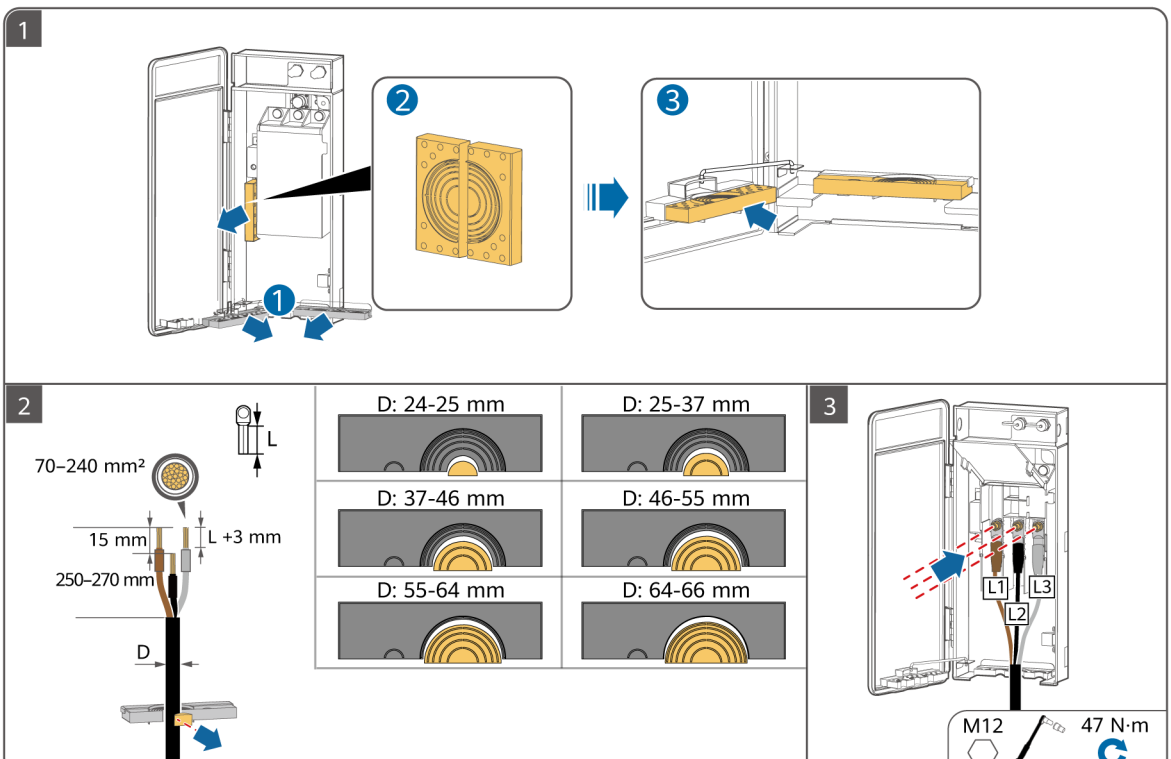
1
2
3
2
70–240 mm²
L
15 mm
L +3 mm
250–270 mm
D
D: 24-25 mm
D: 25-37 mm
D: 37-46 mm
D: 46-55 mm
D: 55-64 mm
D: 64-66 mm
3
L1
L2
L3
M12
47 N·m

7

EN-GB Installing FE Communications Cables

NL FE-communicatiekabels installeren

PL Instalacja kabli komunikacyjnych FE

PT-BR Instalação de cabos de comunicação FE

SQ Instalimi i kabllove komunikuese FE

BS Montiranje FE komunikacijskih kablova

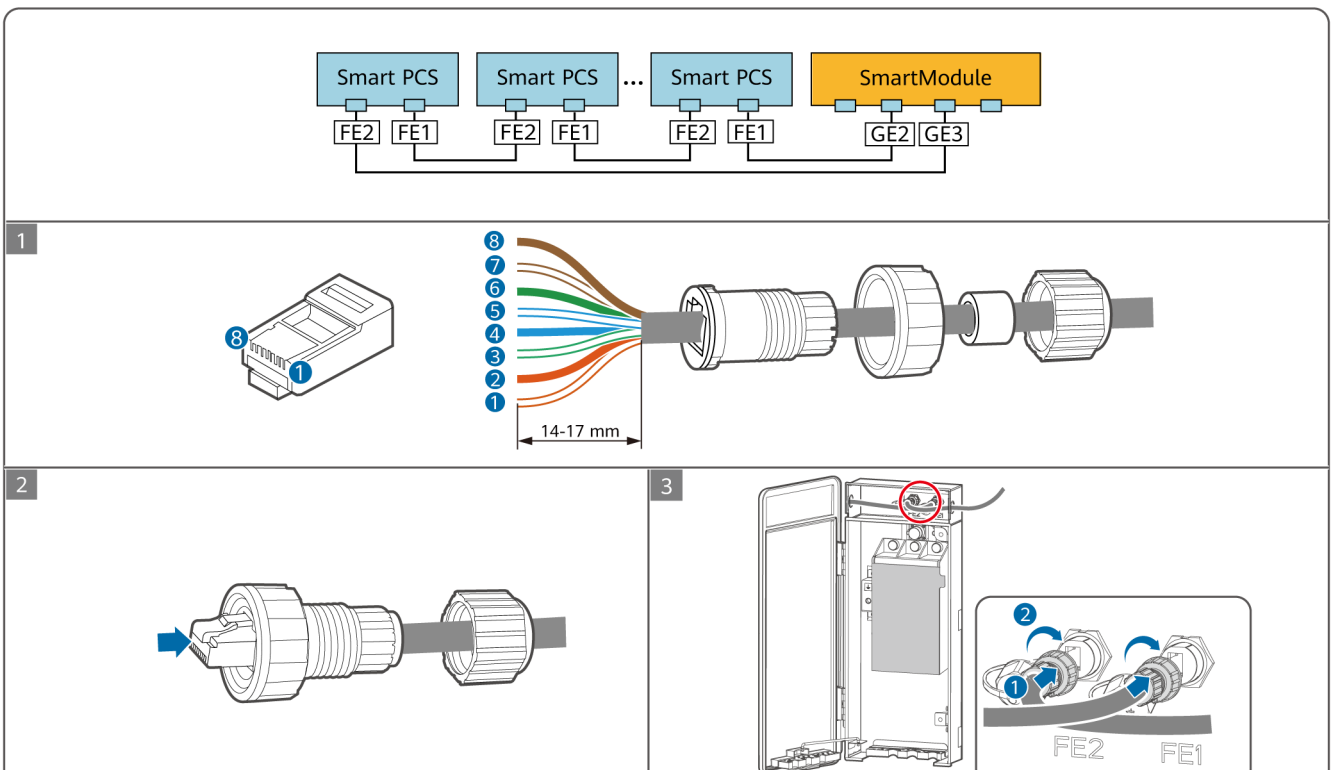

	1	2	3	4	5	6	7	8
EN-GB	White-and-orange	Orange	White-and-green	Blue	White-and-blue	Green	White-and-brown	Brown
NL	Wit en oranje	Oranje	Wit en groen	Blauw	Wit en blauw	Groen	Wit en bruin	Bruin
PL	Biały i pomarańczowy	Pomarańczowy	Biały i zielony	Niebieski	Biały i niebieski	Zielony	Biały i brązowy	Brązowy
PT-BR	Branco e laranja	Laranja	Branco e verde	Azul	Branco e azul	Verde	Branco e marrom	Marrom
SQ	E bardhë dhe portokalli	Portokalli	E bardhë dhe e gjelbër	Blu	E bardhë dhe blu	E gjelbër	E bardhë dhe kafe	Kafe
BS	Bijela i narandžasta	Narandžasta	Bijela i zelena	Plava	Bijela i plava	Zelena	Bijela i smeđa	Smeđa

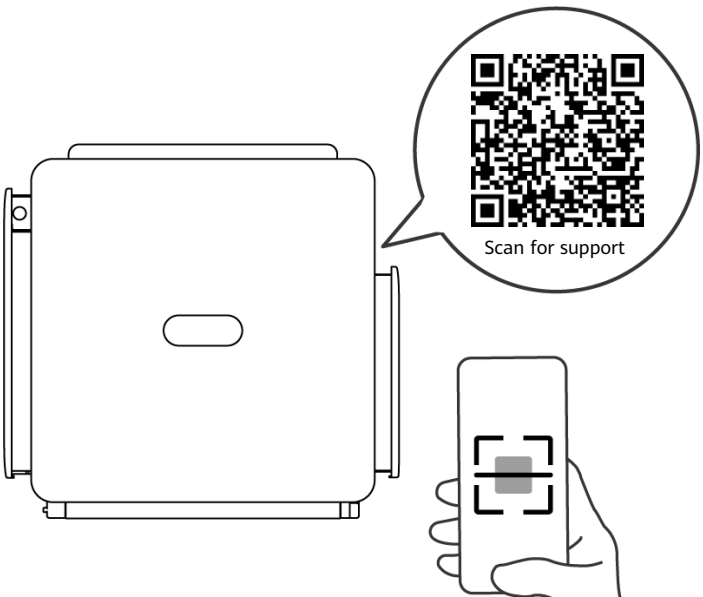

EN-GB View the user manual and safety precautions.

NL Bekijk de gebruikershandleiding en veiligheidsmaatregelen.

PL Sprawdź instrukcję obsługi i zalecenia dotyczące bezpieczeństwa.

PT-BR Consulte o manual do usuário e as precauções de segurança.

SQ Shikoni manualin e përdorimit dhe masat paraprake të sigurisë.

BS Pogledajte korisnički priručnik i mjere opreza.

BG

HR

CS

DA

ET

FI

BG **Преди да монтирате оборудването, прочетете внимателно потребителското ръководство, за да се запознаете с информацията за продукта и предпазните мерки за безопасност. Продуктовата гаранция не покрива повреди на оборудването, причинени от неспазване на указанията за съхранение, транспортиране, монтаж и употреба, посочени в този документ и в потребителското ръководство.** Сканирайте QR кода на оборудването, за да видите потребителското ръководство и предпазните мерки за безопасност. Информацията в това ръководство подлежи на промяна без известие. Положени са всички усилия по отношение на точността на съдържанието на това ръководство, но всички твърдения, информация и препоръки в него не представляват никаква гаранция, изрична или подразбираща се.

HR **Prije ugradnje opreme pažljivo pročitajte korisnički priručnik kako biste se upoznali s podacima o proizvodu i sigurnosnim mjerama opreza. Jamstvo proizvoda ne pokriva oštećenje opreme uzrokovano nepridržavanjem smjernica za pohranu, transport, ugradnju i upotrebu koje su navedene u ovom dokumentu i korisničkom priručniku.** Skenirajte QR kod na opremi kako biste prikazali korisnički priručnik i sigurnosne mjere opreza. Informacije koje se nalaze u ovom dokumentu podliježu izmjeni bez prethodne najave. Tijekom pripreme ovog dokumenta nastojala se osigurati ispravnost sadržaja. Međutim, nijedna tvrdnja, informacija ili preporuka u dokumentu ne predstavlja nikakvu vrstu garancije, ni izričite ni implicitne.

CS **Před instalací zařízení si pečlivě přečtěte uživatelskou příručku, abyste se seznámili s informacemi o výrobku a bezpečnostními opatřeními. Záruka na produkt se nevztahuje na poškození zařízení způsobené nedodržením pokynů pro skladování, přepravu, instalaci a používání uvedených v tomto dokumentu a v uživatelské příručce.** Naskenováním QR kódu na zařízení zobrazíte uživatelskou příručku a bezpečnostní pokyny. Informace v tomto dokumentu se mohou bez upozornění měnit. Přípravě tohoto dokumentu bylo věnováno velké úsilí s cílem zajistit přesnost jeho obsahu, avšak žádná tvrzení, informace a doporučení v tomto dokumentu nepředstavují žádnou záruku jakéhokoliv druhu, a to ani výslovnou, ani předpokládanou.

DA **Før udstyret installeres, skal du læse brugervejledningen omhyggeligt for at blive fortrolig med produktoplysninger og sikkerhedsforanstaltninger. Produktets garanti dækker ikke skader på udstyret, der skyldes manglende overholdelse af retningslinjer for opbevaring, transport, installation og brug som angivet i dette dokument og i brugervejledningen.** Scan QR-koden på udstyret for at få brugervejledningen og sikkerhedsforanstaltningerne vist. Oplysningerne i dette dokument kan ændres uden forudgående varsel. Vi har gjort vores ypperste for, at indholdet i dette dokument er korrekt, men de udsagn, oplysninger og anbefalinger, der forekommer i dokumentet, udgør på ingen måde og skal ikke opfattes som garantier, hverken udtrykkelige eller stiltiende.

ET **Enne seadme paigaldamist lugege kasutusjuhend hoolikalt läbi, et tutvuda tooteteabe ja ohutusabinõuetega. Tootegarantii ei kata seadme kahjustusi, mis on põhjustatud selles dokumendis ja kasutusjuhendis kirjeldatud ladustamis-, transportimis-, paigaldus- ja kasutamisjuhiste eiramisest.** Kasutusjuhendi ja ohutusabinõuete vaatamiseks skannige seadmel olevat QR-koodi. Käesolevas dokumendis sisalduvat teavet võidakse ette teatamata muuta. Selle dokumendi koostamisel on soovitud igati tagada selle sisu täpsus, kuid ükski selles dokumendis sisalduv avaldus, teavitus ega soovitus ei ole aluseks ühelegi otsesele või kaudsele garantiile.

FI **Tutustu laitteen tietoihin ja turvallisuusohjeisiin ennen laitteen asennusta lukemalla käyttöohje huolellisesti. Tuotteen takuu ei kata laitevaurioita, jotka johtuvat tässä asiakirjassa ja käyttöohjeessa määritettyjen varastoinnin, kuljetuksen, asennuksen ja käytön suuntaviivojen noudattamatta jättämisestä.** Katso käyttöohje ja turvallisuusohjeet skannaamalla laitteessa oleva QR-koodi. Tässä asiakirjassa olevia tietoja voidaan muuttaa ilman ennakkoilmoitusta. Tämän asiakirjan valmistelussa on pyritty varmistamaan sisällön tarkkuus, mutta mitkään tässä asiakirjassa olevat lausumat, tiedot ja suositukset eivät edusta minkäänlaista nimenomaista tai oletettua takuuta.

1

BG Монтажни изисквания
HR Zahtjevi za ugradnju
CS Požadavky na instalaci
DA Installationskrav
ET Paigaldamisnõuded
FI Asennusvaatimukset

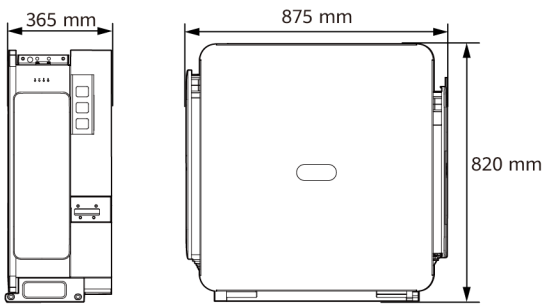

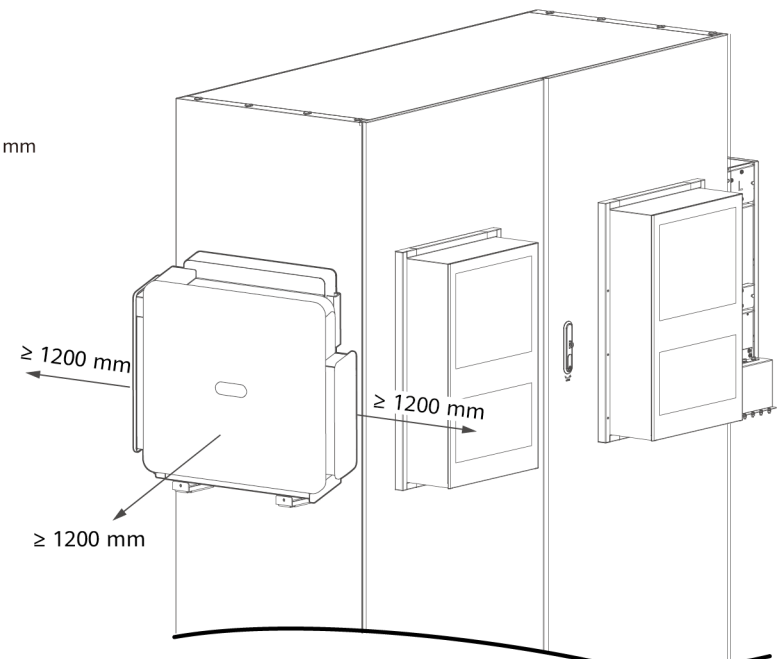

2

BG **Аксесоари**
HR **Dodaci**
CS **Příslušenství**
DA **Tilbehør**
ET **Tarvikud**
FI **Lisävarusteet**

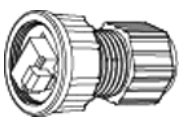	BG Кабелен конектор HR Priključak za kabel CS Konektor kabelu DA Kabelstik ET Kaabli ühendus FI Kaapeliliitin
	BG Доставен е 1,2 м комуникационен кабел. Ако дължината на кабела не отговаря на изискванията, подгответе си собствен. HR Komunikacijski kabel od 1,2 m je isporučen. Ako duljina kabela ne odgovara zahtjevima, sami pripremite takav kabel. CS Byl dodán komunikační kabel 1,2 metru. Pokud délka kabelu nesplňuje požadavky, připravte si vlastní kabel. DA Kommunikationskabel på 1,2 m leveret. Hvis kabellængden ikke opfylder kravene, kan du selv klargøre et. ET Kaasas on 1,2 m sidekaabel. Kui kaabli pikkus ei vasta vajadustele, kasutage enda kaablit. FI 1,2 m tiedonsiirtokaapeli toimitettu. Jos kaapelin pituus ei täytä vaatimuksia, valmistele itse sopiva.
	BG Ключ Torx HR Torx ključ CS Šroubovák Torx DA Torx-nøgle ET Kuuskant FI Torx-avain

3

BG Монтиране на устройството
HR Instalacija uređaja
CS Instalace zařízení
DA Installation af enheden
ET Seadme paigaldamine
FI Laitteen asennus

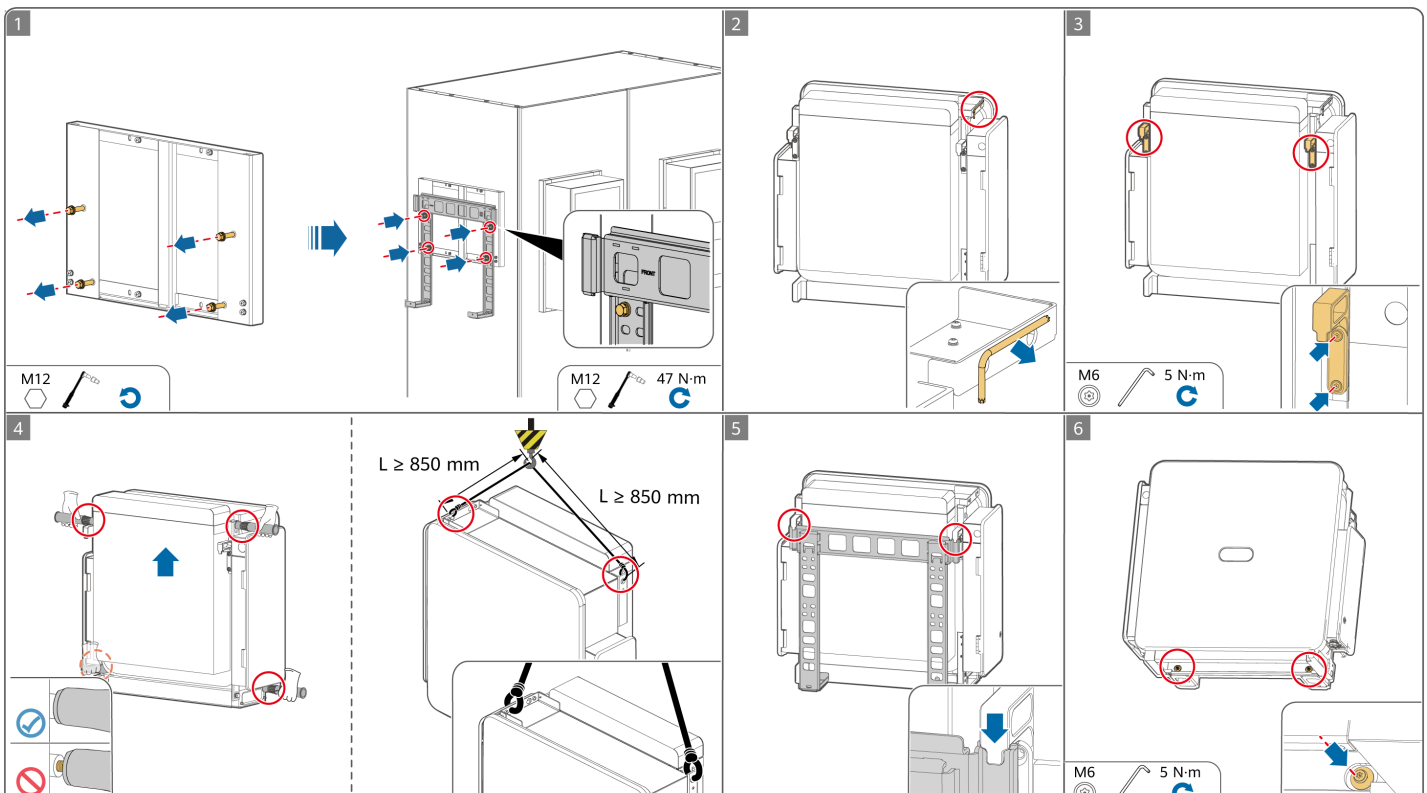

4

BG Монтиране на PE кабел
HR Instalacija PE kabela
CS Instalace kabelu PE
DA Installation af et PE-kabel
ET Kaitsemaanduskaabli paigaldamine
FI PE-kaapelin asennus

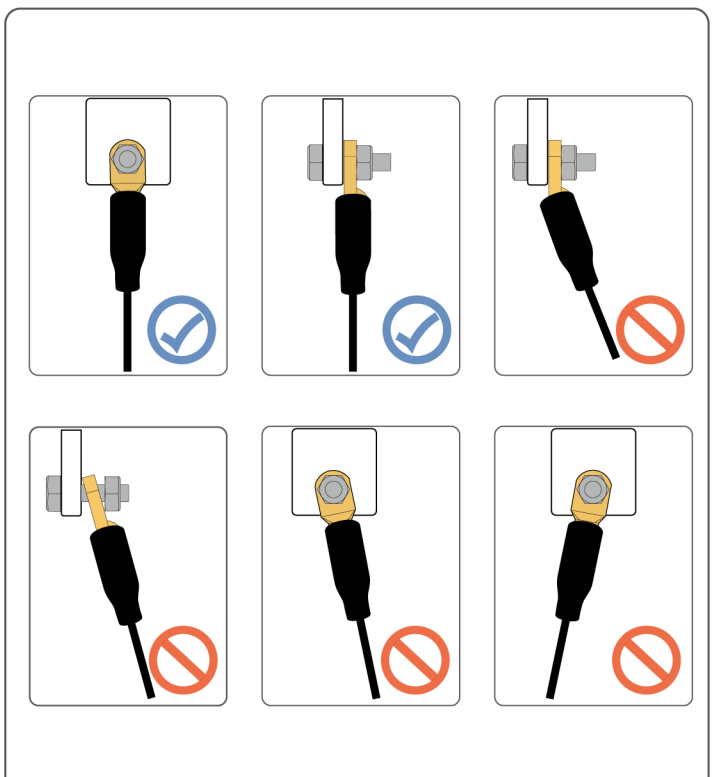

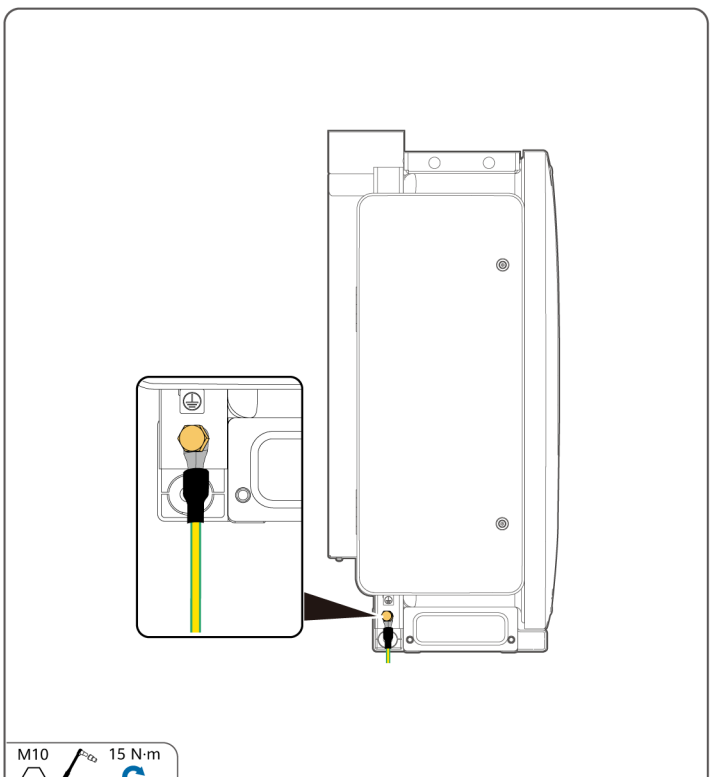

5

BG Инсталиране на DC захранващи кабели
HR Instaliranje DC kabela za napajanje
CS Instalace napájecích kabelů DC
DA Installation af jævnstrømskabler
ET Alalisvoolu toitekaablite paigaldamine
FI DC-virtakaapeleiden asennus

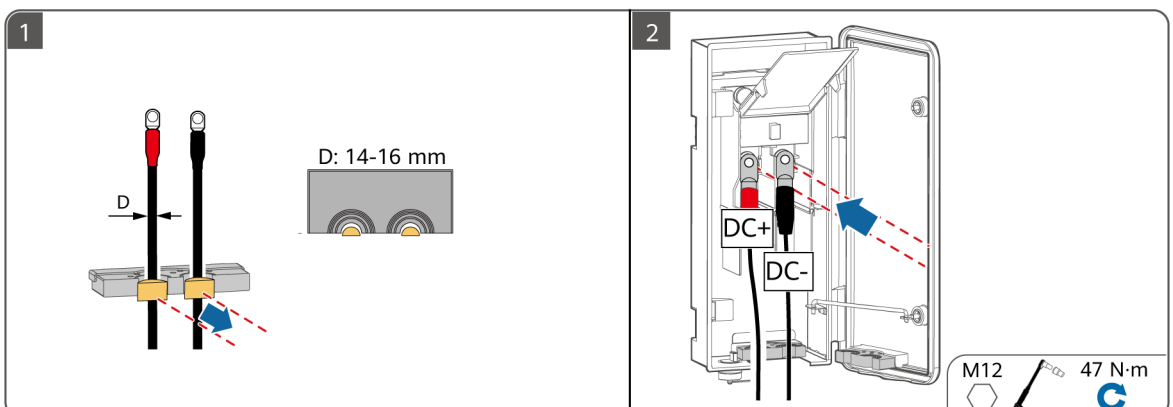

6

BG Инсталиране на AC захранващи кабели
HR Instaliranje AC kabela za napajanje
CS Instalace napájecích kabelů AC
DA Installation af vekselstrømskabler
ET Vahelduvvoolu toitekaablite paigaldamine
FI AC-virtakaapeleiden asennus

BG Не свързвайте товари между Smart PCS и AC превключвател, който се свързва директно към Smart PCS. В противен случай превключвателят може да се задейства по погрешка. Ако се използва AC превключвател със спецификации, които надхвърлят местните стандарти, разпоредби или препоръките на компанията, превключвателят може да не успее да се изключи своевременно в случай на отклонения, което да доведе до сериозни повреди.

HR Nemojte spajati potrošače između uređaja Smart PCS i AC prekidača koji se direktno spaja s uređajem Smart PCS. Inače bi se prekidač mogao slučajno aktivirati. Ako se AC prekidač upotrebljava sa specifikacijama koje nisu sukladne lokalnim standardima, propisima ili preporukama Tvrtke, prekidač se možda neće pravovremeno isključiti u slučaju iznimaka te će uzrokovati ozbiljne kvarove.

CS Nepřipojujte zátěže mezi zařízení Smart PCS a spínač AC, který je přímo připojený k zařízení Smart PCS. V opačném případě může dojít k neúmyslnému vypnutí spínače. Pokud je použit spínač AC se specifikacemi nad rámec místních norem, předpisů nebo doporučení společnosti, může se stát, že se v případě výjimek nevypne včas, což může způsobit vážné poruchy.

DA Undlad at tilslutte belastninger mellem en Smart PCS og en vekselstrømskontakt, der er direkte forbundet til samme Smart PCS. Ellers kan kontakten blive udløst ved en fejl. Hvis der anvendes en vekselstrømskontakt med specifikationer, der går ud over de lokale standarder, forskrifter eller firmaets anbefalinger, slås kontakten muligvis ikke rettidigt fra i tilfælde af undtagelser, hvilket kan medføre alvorlige fejl.

ET Ärge ühendage elektriseadmeid Smart PCS-i ja vahelduvvoolu lüliti vahele, mis ühendub otse Smart PCS-iga. Vastasel juhul võib lüliti kogemata rakenduda. Kui vahelduvvoolulülitit kasutatakse kohalikest standarditest, eeskirjadest või ettevõtte soovitustest rangemate spetsifikatsioonidega, ei pruugi lüliti erandjuhtumite korral õigel ajal välja lülituda, mis põhjustab tõsiseid rikkeid.

FI Älä liitä kuormia Smart PCS:n ja siihen suoraan liitetyn AC-kytkimen välille. Muutoin kytkin voi vahingossa kytkeytyä. Jos AC-kytkintä käytetään muutoin kuin paikallisten standardien, säädöksien tai yrityksen suositusten mukaisesti, se ei ehkä kytkeydy oikea-aikaisesti pois päältä poikkeustilanteissa, mikä aiheuttaa vakavia vikoja.

Plan 1

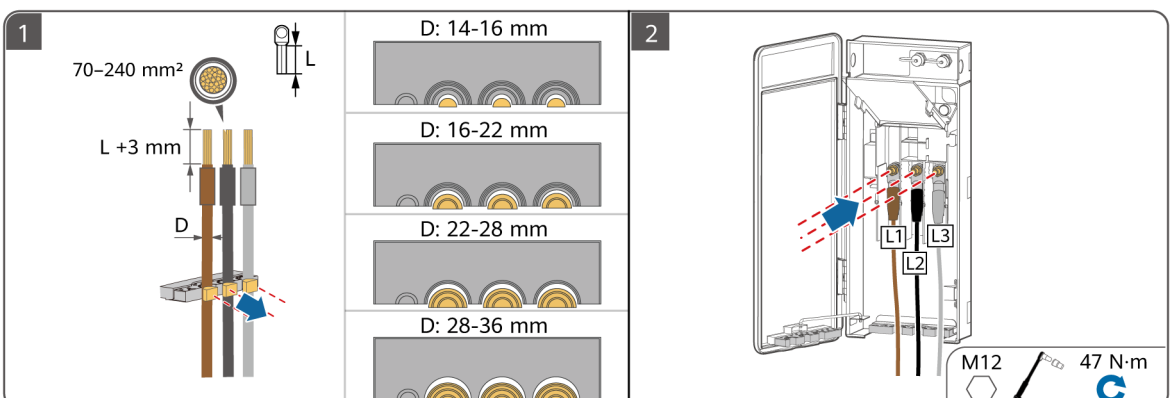
1
70–240 mm²
L
L +3 mm
D
D: 14-16 mm
D: 16-22 mm
D: 22-28 mm
D: 28-36 mm
2
L1
L2
L3
M12
47 N·m

Plan 2

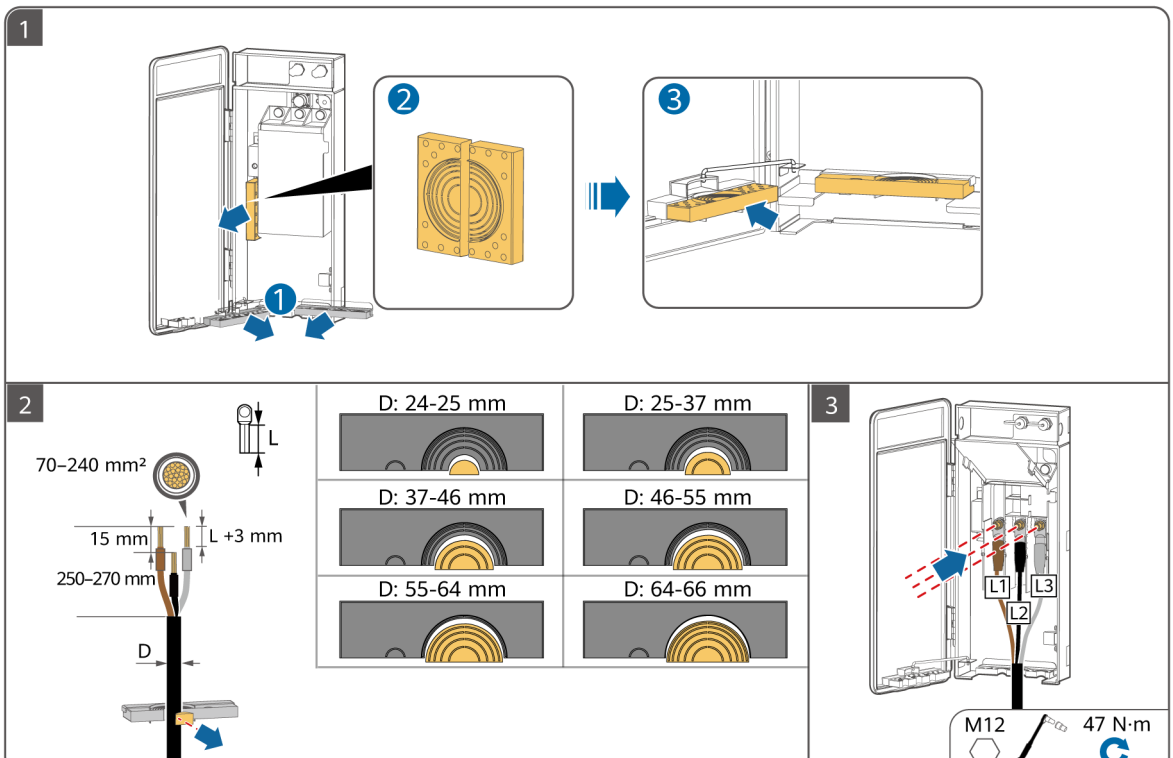
1
2
3
2
70–240 mm²
L
15 mm
L +3 mm
250–270 mm
D
D: 24-25 mm
D: 25-37 mm
D: 37-46 mm
D: 46-55 mm
D: 55-64 mm
D: 64-66 mm
3
L1
L2
L3
M12
47 N·m

7

BG Инсталиране на FE комуникационни кабели
HR Instaliranje FE komunikacijskih kabela
CS Instalace komunikačních kabelů FE
DA Installation af FE-kommunikationskabler
ET FE-sidekaablite paigaldamine
FI FE-tiedonsiirtokaapeleiden asennus

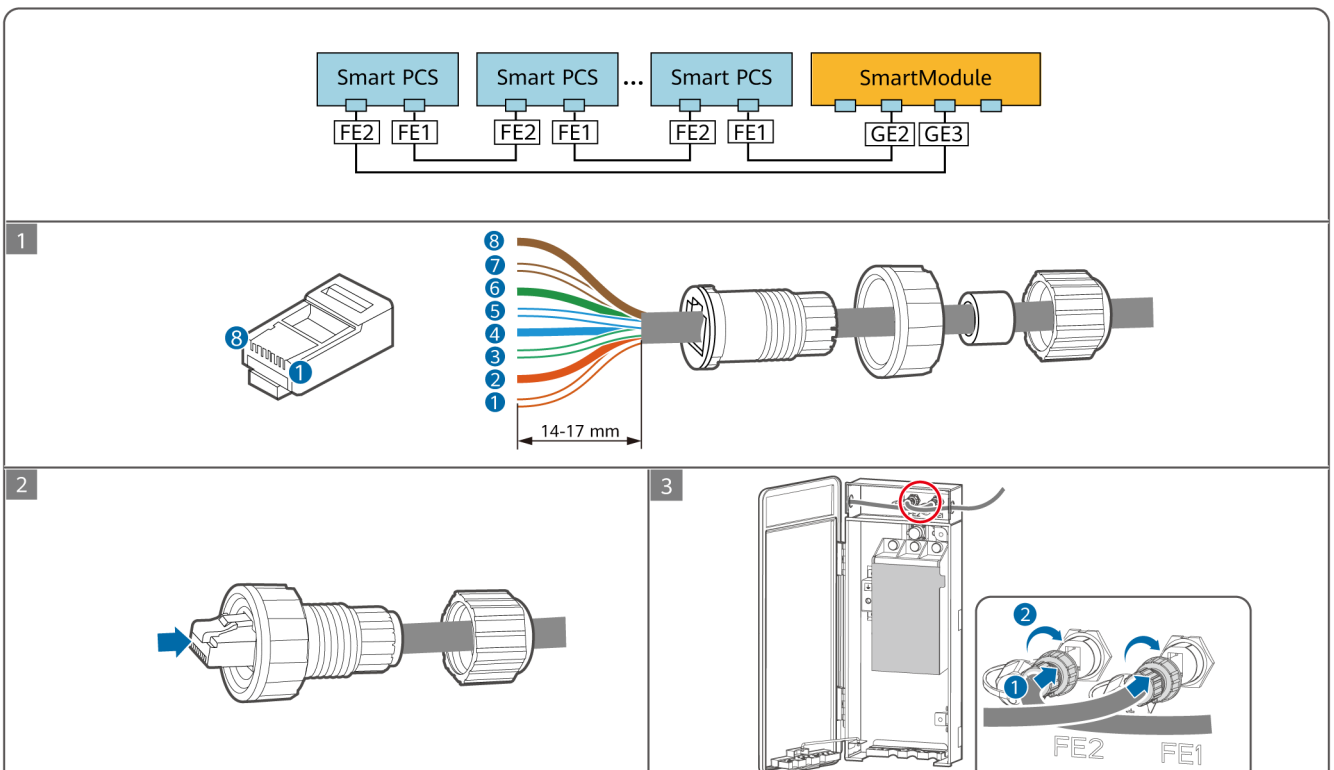

	1	2	3	4	5	6	7	8
BG	Бяло и оранжево	Оранжево	Бяло и зелено	Синьо	Бяло и синьо	Зелено	Бяло и кафяво	Кафяво
HR	Bijelo i narančasto	Narančasto	Bijelo i zeleno	Plavo	Bijelo i plavo	Zeleno	Bijelo i smeđe	Smeđe
CS	Bílá a oranžová	Oranžová	Bílá a zelená	Modrá	Bílá a modrá	Zelená	Bílá a hnědá	Hnědá
DA	Hvid og orange	Orange	Hvid og grøn	Blå	Hvid og blå	Grøn	Hvid og brun	Brun
ET	Valge ja oranž	Oranž	Valge ja roheline	Sinine	Valge ja sinine	Roheline	Valge ja pruun	Pruun
FI	Valko-oranssi	Oranssi	Valkovihreä	Sininen	Valkosininen	Vihreä	Valkoruskea	Ruskea

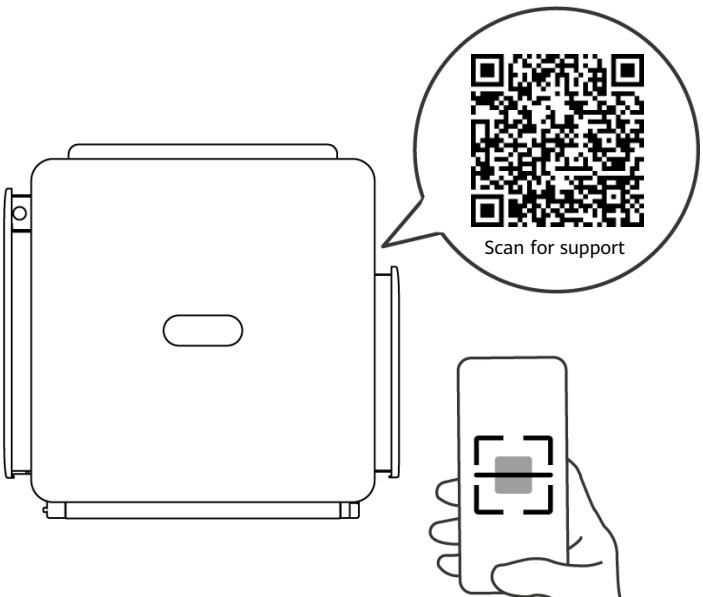

BG Прегледайте потребителското ръководство и предпазните мерки за безопасност.

HR Pogledajte korisnički priručnik i sigurnosne mjere predostrožnosti.

CS Prohlédněte si uživatelskou příručku a bezpečnostní pokyny.

DA Se brugervejledningen og sikkerhedsforanstaltningerne.

ET Vaadake kasutusjuhendit ja ettevaatusabinõusid.

FI Lue käyttöopas ja turvatoimet.

EL

HU

LV

LT

MK

CNR

EL **Πριν εγκαταστήσετε τον εξοπλισμό, διαβάστε προσεκτικά το εγχειρίδιο χρήσης για να εξοικειωθείτε με τις πληροφορίες του προϊόντος και τις προφυλάξεις ασφαλείας. Η εγγύηση του προϊόντος δεν καλύπτει ζημιές στον εξοπλισμό που προκαλούνται από μη τήρηση των οδηγιών αποθήκευσης, μεταφοράς, εγκατάστασης και χρήσης που καθορίζονται σε αυτό το έγγραφο και στο εγχειρίδιο χρήσης.** Σαρώστε τον κωδικό QR στον εξοπλισμό για να δείτε το εγχειρίδιο χρήσης και τις προφυλάξεις ασφαλείας. Οι πληροφορίες στο παρόν έγγραφο υπόκεινται σε αλλαγή χωρίς ειδοποίηση. Έχει καταβληθεί κάθε προσπάθεια για την προετοιμασία του παρόντος εγγράφου ώστε να διασφαλιστεί η ακρίβεια του περιεχομένου, αλλά όλες οι δηλώσεις, οι πληροφορίες και οι συστάσεις σε αυτό το έγγραφο δεν αποτελούν κανενός είδους εγγύηση, ρητή ή συνεπαγόμενη.

HU **A berendezés telepítése előtt olvassa el figyelmesen a felhasználói kézikönyvet, hogy megismerje a termékinformációkat és a biztonsági óvintézkedéseket. A termékgarancia nem terjed ki a jelen dokumentumban és a felhasználói kézikönyvben meghatározott tárolási, szállítási, telepítési és használati utasítások be nem tartása miatt bekövetkezett készülékkárokra.** Olvassa be a berendezésen található QR-kódot a felhasználói kézikönyv és a biztonsági óvintézkedések megtekintéséhez. A dokumentumban közölt adatok előzetes értesítés nélkül változhatnak. A dokumentum elkészítésekor mindent megtettünk annak érdekében, hogy biztosítsuk a benne foglaltak pontosságát, azonban a dokumentumban szereplő kijelentések, információk és ajánlások nem minősülnek közvetlen vagy közvetett garanciának.

LV **Pirms iekārtas uzstādīšanas rūpīgi izlasiet lietotāja rokasgrāmatu, lai iepazītos ar informāciju par produktu un drošības pasākumiem. Produkta garantija neattiecas uz iekārtas bojājumiem, kas radušies, neievērojot šajā dokumentā un lietotāja rokasgrāmatā norādītos glabāšanas, transportēšanas, uzstādīšanas un lietošanas norādījumus.** Skenējiet QR kodu uz iekārtas, lai apskatītu lietotāja rokasgrāmatu un drošības norādījumus. Šajā dokumentā ietvertā informācija var tikt mainīta bez iepriekšēja brīdinājuma. Sagatavojot šo dokumentu, ir darīts viss iespējamais, lai nodrošinātu tā satura precizitāti, tomēr šajā dokumentā ietvertie paziņojumi, informācija un ieteikumi nav uzskatāmi ne par kāda veida garantiju — ne tiešu, ne izrietošu.

LT **Prieš montuodami įrangą, atidžiai perskaitykite naudojimo instrukciją, kad susipažintumėte su informacija apie gaminį ir saugos priemonėmis. Produkto garantija neapima įrangos pažeidimų, atsiradusių nesilaikant šiame dokumente ir naudojimo instrukcijoje nurodytų laikymo, transportavimo, montavimo ir naudojimo nurodymų.** Nuskaitykite ant įrenginio esantį QR kodą, kad peržiūrėtumėte naudojimo instrukciją ir saugos priemones. Šiame dokumente pateikta informacija gali būti keičiama neįspėjus. Rengiant šį dokumentą, visomis išgalėmis stengtasi užtikrinti jo turinio tikslumą, tačiau nė vienas pareiškimas, informacija ir rekomendacija šiame dokumente nereiškia jokios aiškiai išreikštos arba numanomos garantijos.

MK **Пред монтирањето на опремата, внимателно прочитајте го прирачникот за корисници за да се запознаете со информациите за производот и безбедносните мерки на претпазливост. Гаранцијата за производот не покрива оштетување на опремата предизвикана поради непридржување до насоките за складирање, пренос, монтирање и користење што се наведени во овој документ и во прирачникот за корисници.** Скенирајте го QR-кодот на опремата за да го прегледате прирачникот за корисници и безбедносните мерки на претпазливост. Информациите во овој документ може да бидат изменети без претходна најава. Направени се сите напори при подготовката на овој документ за да се осигури точноста на содржината, но сите изјави, информации и препораки во овој документ не претставуваат никаква гаранција, изречна или посредна.

CNR **Prije montiranja opreme pažljivo pročitajte korisničko uputstvo da biste se upoznali sa informacijama o proizvodu i mjerama bezbjednosti. Garancija ovog proizvoda ne pokriva oštećenja opreme koja nastanu uslijed nepoštovanja smjernica za skladištenje, transport, ugradnju i korišćenje, koje su navedene u ovom dokumentu i uputstvu za korisnike.** Skenirajte QR kôd koji se nalazi na opremi da pregledate uputstvo za korisnike i mjere bezbjednosti. Informacije u ovom dokumentu podliježu promjeni bez prethodne najave. Prilikom pripreme ovog dokumenta uloženi su svi napori kako bi se obezbijedila tačnost sadržaja, no nijedna izjava, informacija ili preporuka u ovom dokumentu ne predstavlja garanciju bilo koje vrste, ni eksplicitnu ni implicitnu.

1

EL Απαιτήσεις εγκατάστασης
HU Telepítési követelmények
LV Uzstādīšanas prasības
LT Montavimo reikalavimai
MK Барања за монтирање
CNR Zahtjevi za montažu

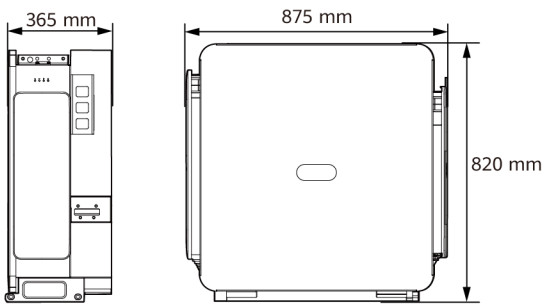

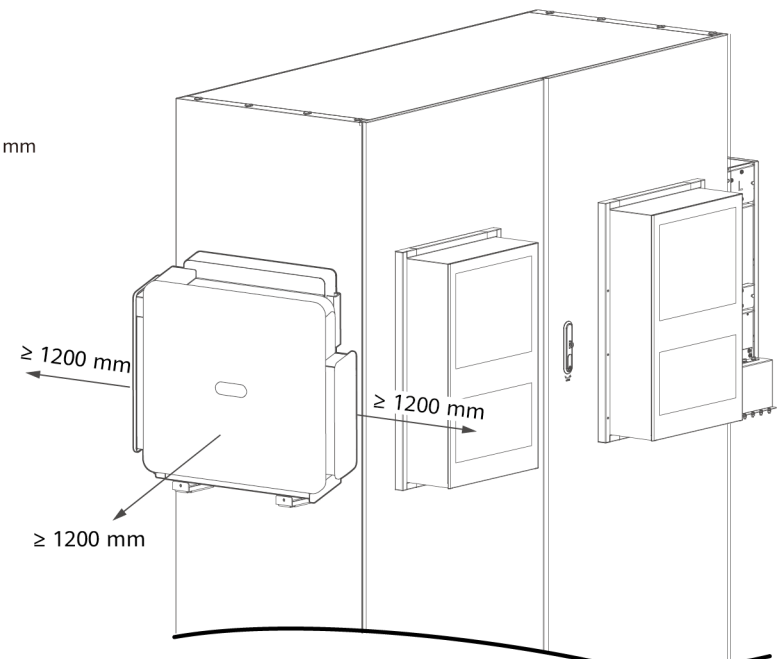

2

EL **Αξεσουάρ**
HU **Tartozékok**
LV **Piederumi**
LT **Priedai**
MK **Додатоци**
CNR **Dodatna oprema**

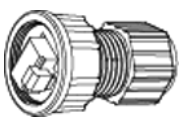	EL Σύνδεσμος καλωδίου HU Kábelcsatlakozó LV Kabeļa savienotājs LT Kabelio jungtis MK Кабелски конектор CNR Konektor kabla
	EL Παραδόθηκε καλώδιο επικοινωνίας 1,2 μ. Εάν το μήκος του καλωδίου δεν πληροί τις απαιτήσεις, προετοιμάστε ένα εσείς οι ίδιοι. HU 1,2 m-es kommunikációs kábellel mellékelve. Ha a kábel hossza nem felel meg a követelményeknek, szerezzen be egyet saját maga. LV Komplektā iekļauts 1,2 m sakaru kabelis. Ja kabeļa garums neatbilst prasībām, sagatavojiet to pats. LT Pristatomas 1,2 m ryšio kabelis. Jei kabelio ilgis neatitinka reikalavimų, paruoškite kabelį patys. MK Испорачан комуникациски кабел од 1,2 m. Ако должината на кабелот не ги исполнува барањата, направете еден самите. CNR Dostavljen je komunikacioni kabl od 1,2 m. Ako dužina kabla ne zadovoljava zahtjeve, sprijemite jedan sami.
	EL Κλειδί Torx HU Torx-kulcs LV Torx atslēga LT „Torx“ raktas MK Torx клуч CNR Imbus ključ

3

EL Εγκατάσταση της συσκευής

HU A berendezés telepítése

LV Ierīces uzstādīšana

LT Įrenginio įrengimas

MK Монтирање на уредот

CNR Montaža uređaja

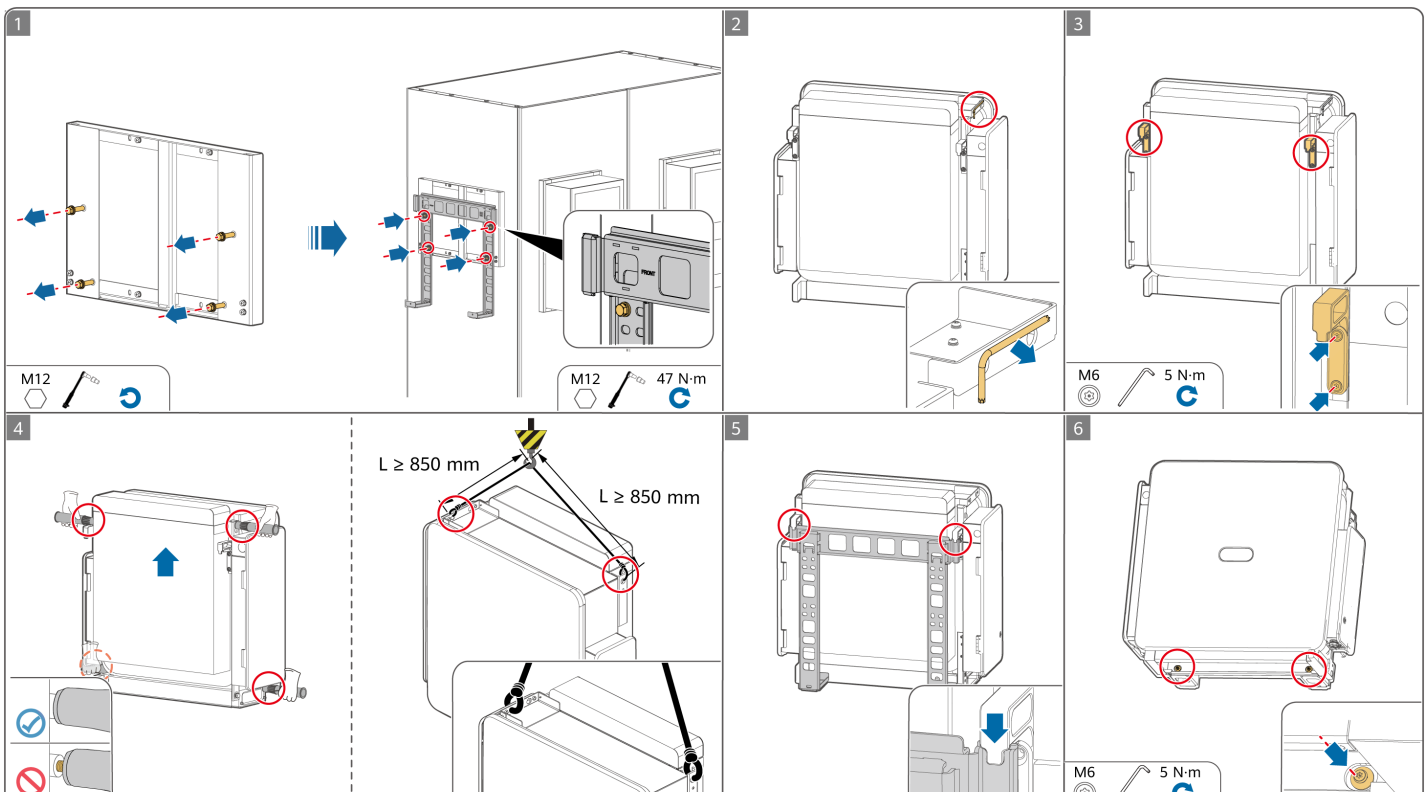

4

EL Εγκατάσταση καλωδίου PE

HU PE-kábel felszerelése

LV PE kabeļa uzstādīšana

LT Apsauginio įžeminimo kabelio įrengimas

MK Монтирање PE-кабел

CNR Postavljanje PE kabla

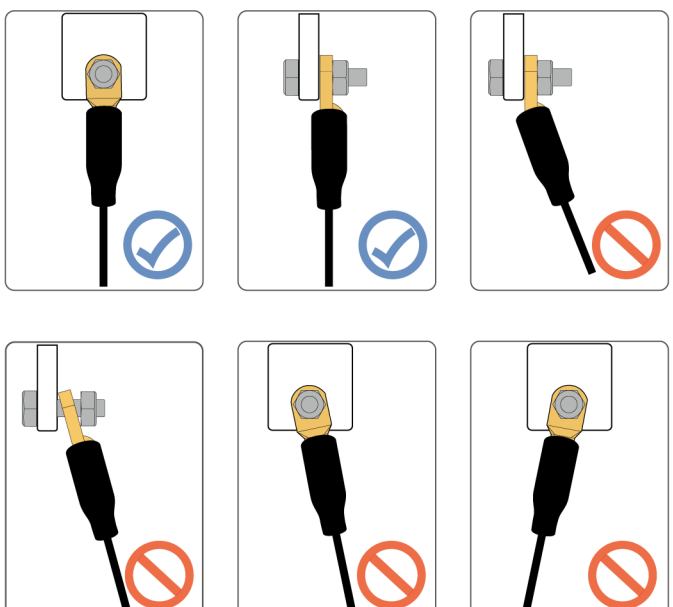

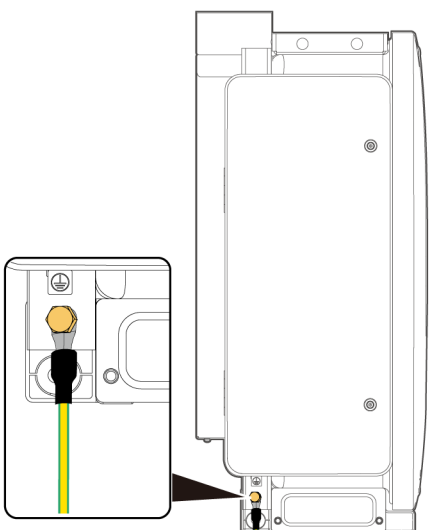

M10 15 N·m

5

EL Εγκατάσταση καλωδίων τροφοδοσίας DC

HU Az egyenáramú tápkábelek felszerelése

LV Līdzstrāvas barošanas kabeļu uzstādīšana

LT Nuolatinės srovės maitinimo kabelių įrengimas

MK Монтирање електрични кабли за еднонасочна струја

CNR Postavljanje DC energetskih kablova

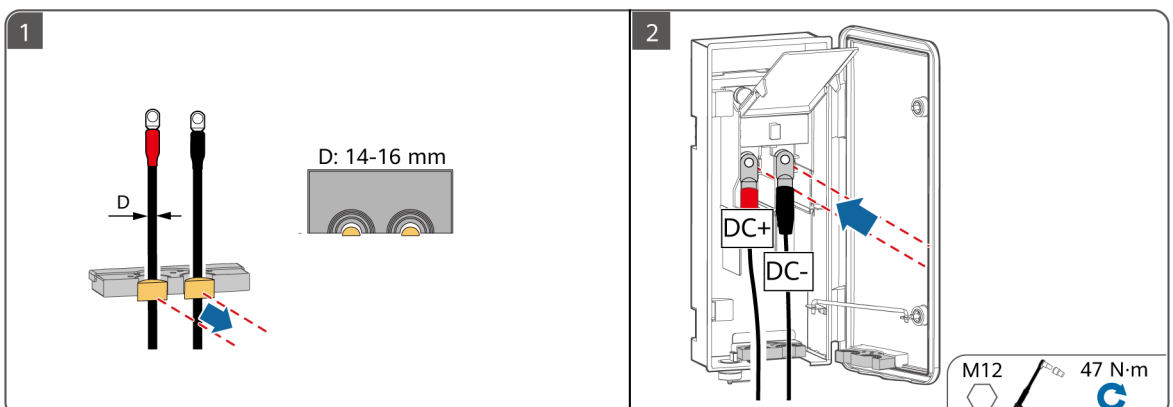

6

EL Εγκατάσταση καλωδίων τροφοδοσίας AC

HU A váltakozó áramú tápkábelek felszerelése

LV Maiņstrāvas barošanas kabeļu uzstādīšana

LT Kintamosios srovės maitinimo kabelių įrengimas

MK Монтирање електрични кабли за наизменична струја

CNR Postavljanje AC energetskih kablova

EL Μη συνδέετε φορτία μεταξύ ενός Smart PCS (Σύστημα ελέγχου ισχύος) και ενός διακόπτη AC που συνδέεται απευθείας με το Smart PCS (Σύστημα ελέγχου ισχύος). Διαφορετικά, ο διακόπτης μπορεί να κάνει κατά λάθος απόζευξη. Εάν χρησιμοποιείται διακόπτης AC με προδιαγραφές μη συμβατές με τα τοπικά πρότυπα, τους κανονισμούς ή τις συστάσεις της Εταιρείας, ο διακόπτης ενδέχεται να μην απενεργοποιηθεί εγκαίρως σε περίπτωση εξαιρέσεων, προκαλώντας σοβαρές βλάβες.

HU Ne csatlakoztasson terhelést a Smart PCS és a Smart PCS-hez közvetlenül csatlakozó váltakozó áramú kapcsoló közé. Ellenkező esetben a kapcsoló véletlenül kioldódhat. Ha az AC-kapcsolót a helyi szabványokon, előírásokon vagy a vállalat ajánlásain kívüli specifikációkkal használják, előfordulhat, hogy a kapcsoló kivételes esetekben nem kapcsol ki időben, és ez súlyos hibákat okozhat.

LV Nepievienojiet slodzes starp Smart PCS un maiņstrāvas slēdzi, kas ir tieši savienots ar Smart PCS. Pretējā gadījumā slēdzis var atslēgties kļūdas pēc. Ja tiek izmantots maiņstrāvas slēdzis, kura specifikācijas neatbilst vietējiem standartiem, noteikumiem vai uzņēmuma ieteikumiem, slēdzis izņēmuma gadījumos var laicīgi neizslēgties, tādējādi radot smagus bojājumus.

LT Tarp „Smart PCS“ ir kintamosios srovės jungiklio, tiesiogiai jungiamo prie „Smart PCS“, neprijunkite apkrovų. Priešingu atveju jungiklis gali per klaidą suveikti. Jei kintamosios srovės jungiklis naudojamas su specifikacijomis, neatitinkančiomis vietinių standartų, reglamentų arba bendrovės rekomendacijų, išimties atveju jungiklis gali laiku neišsijungti ir sukelti rimtų gedimų.

MK Немојте да поврзувате оптоварувања помеѓу Smart PCS и прекинувач со наизменична струја што директно се поврзува со Smart PCS. Во спротивно, прекинувачот може да се активира по грешка. Ако се користи прекинувач за наизменична струја со спецификации што не се во согласност со локалните стандарди, прописи или препораките од компанијата, прекинувачот може да не се исклучи навреме во случај на грешка, со што ќе настанат сериозни дефекти.

CNR Ne povezujte opterećenja između Smart PCS i AC prekidača koji se direktno povezuje sa Smart PCS. U suprotnom, prekidač može greškom da se aktivira. Ako se prekidač naizmjenične struje koristi sa specifikacijama koje nijesu u skladu sa lokalnim standardima, propisima ili preporukama kompanije, možda neće uspjeti na vrijeme da se isključi u vanrednim situacijama, što može da izazove ozbiljne kvarove.

Plan 1

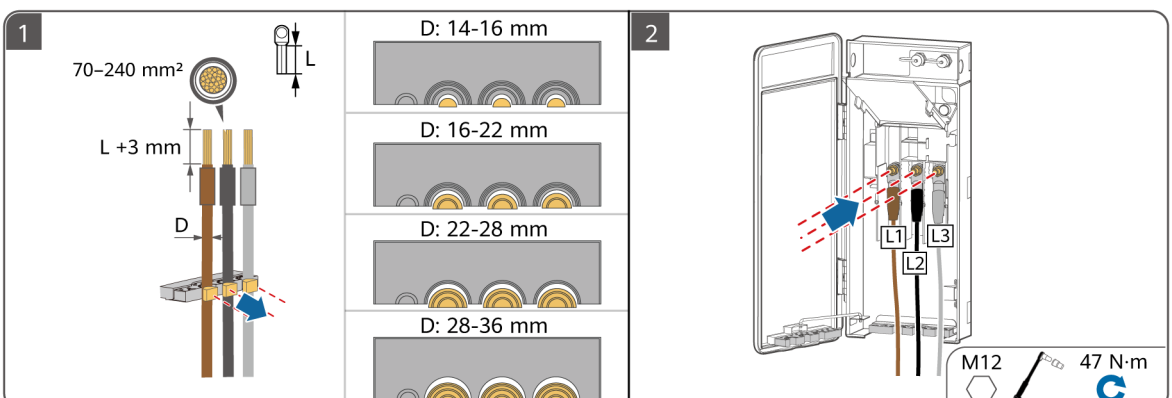
1
70–240 mm²
L
L +3 mm
D
D: 14-16 mm
D: 16-22 mm
D: 22-28 mm
D: 28-36 mm
2
L1
L2
L3
M12
47 N·m

Plan 2

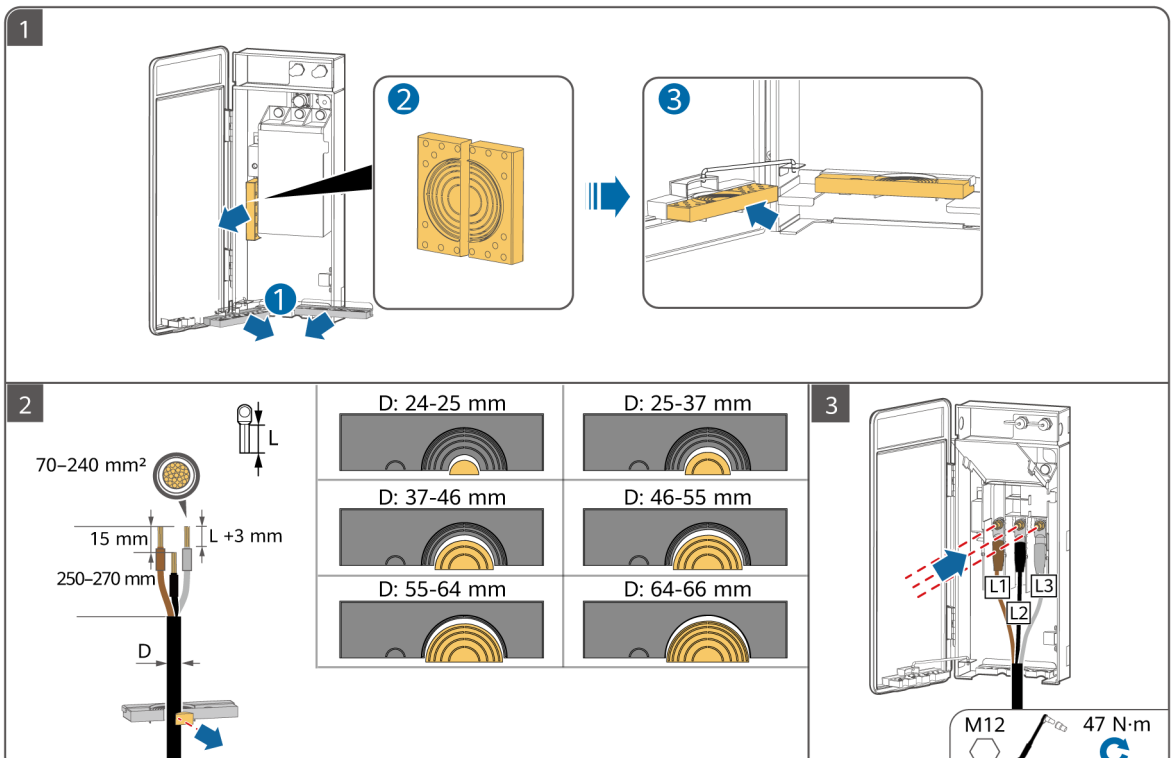
1
2
3
2
70–240 mm²
L
15 mm
L +3 mm
250–270 mm
D
D: 24-25 mm
D: 25-37 mm
D: 37-46 mm
D: 46-55 mm
D: 55-64 mm
D: 64-66 mm
3
L1
L2
L3
M12
47 N·m

7

EL Εγκατάσταση καλωδίων επικοινωνίας FE

HU FE-kommunikációs kábelek telepítése

LV FE sakaru kabeļu uzstādīšana

LT FE ryšio kabelių įrengimas

MK Монтирање FE комуникациски кабли

CNR Postavljanje FE komunikacionih kablova

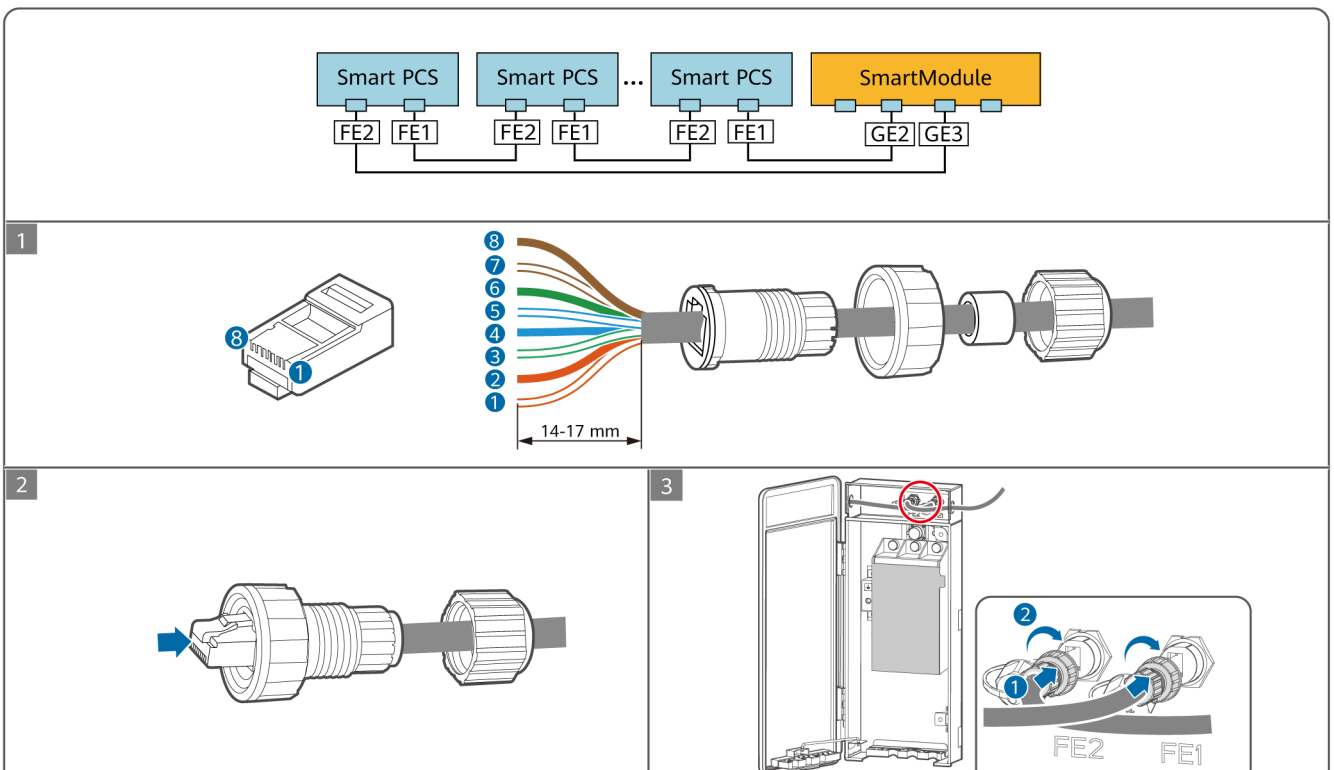

	1	2	3	4	5	6	7	8
EL	Λευκό-πορτοκαλί	Πορτοκαλί	Λευκό-πράσινο	Μπλε	Λευκό-μπλε	Πράσινο	Λευκό-καφέ	Καφέ
HU	Fehér és narancssárga	Narancssárga	Fehér és zöld	Kék	Fehér és kék	Zöld	Fehér és barna	Barna
LV	Balts un oranžs	Oranžs	Balts un zaļš	Zils	Balts un zils	Zaļš	Balts un brūns	Brūns
LT	Baltas ir oranžinis	Oranžinis	Baltas ir žalias	Mėlynas	Baltas ir mėlynas	Žalias	Baltas ir rudas	Rudas
MK	Бела и портокалова	Портокалова	Бела и зелена	Сина	Бела и сина	Зелена	Бела и кафена	Кафена
CNR	Bela i narandžasta	Narandžasta	Bela i zelena	Plava	Bela i plava	Zelena	Bela i smeđa	Smeđa

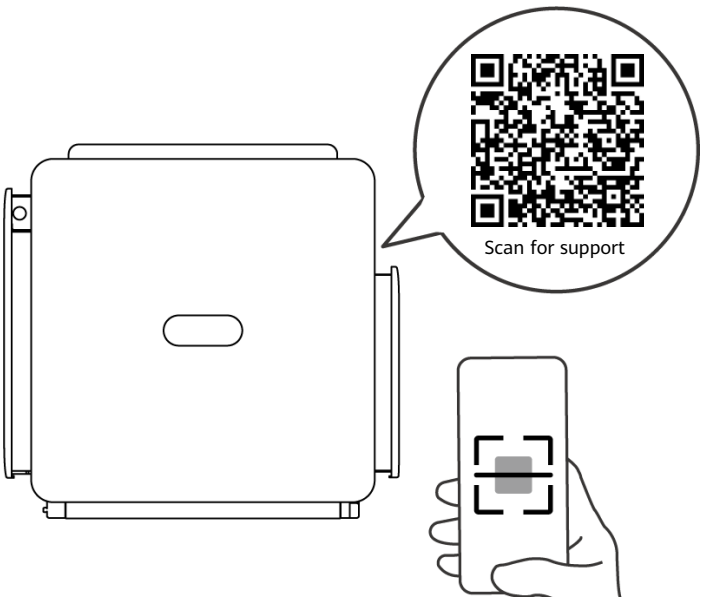

EL Δείτε το εγχειρίδιο χρήσης και τις προφυλάξεις ασφαλείας.

HU Tekintse meg a felhasználói útmutatót és a biztonsági óvintézkedéseket.

LV Skatiet lietotāja rokasgrāmatu un drošības pasākumus.

LT Peržiūrėkite naudotojo vadovą ir saugos priemones.

MK Погледнете го упатството за корисници и безбедносните мерки на претпазливост.

CNR Pogledajte uputstvo za korisnike i bezbjednosne mjere opreza.

NB

PT-PT

RO

SR

SK

SL

NB **Les brukerhåndboken nøye for å gjøre deg kjent med produktinformasjonen og forholdsreglene før du installerer utstyret. Produktgarantien dekker ikke utstyrsskade forårsaket av at man ikke har fulgt retningslinjene for oppbevaring, transport, installasjon og bruk i dette dokumentet og i brukerhåndboken.** Skann QR-koden på utstyret for å se brukerhåndboken og forholdsreglene. Informasjonen i dette dokumentet kan endres uten varsel. Ved utarbeidelsen av dette dokumentet har vi så langt som mulig forsøkt å sikre at innholdet er nøyaktig, men ingen av erklæringene, opplysningene eller anbefalingene i dokumentet utgjør noen form for uttrykt eller underforstått garanti.

PT-PT **Antes de instalar o equipamento, leia o manual de utilizador com atenção para se familiarizar com as informações sobre o produto e as precauções de segurança. A garantia do produto não cobre danos do equipamento causados pelo incumprimento das diretrizes de armazenamento, transporte, instalação e utilização especificadas neste documento e no manual de utilizador.** Leia o código QR no equipamento para ver o manual de utilizador e as precauções de segurança. As informações constantes neste documento estão sujeitas a alterações sem aviso prévio. Foram feitos todos os esforços na preparação deste documento para garantir a precisão do conteúdo. No entanto, nenhuma das declarações, informações ou recomendações neste documento constitui algum tipo de garantia, seja expressa ou implícita.

RO **Înainte de a instala echipamentul, citiți cu atenție manualul de utilizare pentru a vă familiariza cu informațiile despre produs și cu măsurile de siguranță. Garanția produsului nu acoperă daunele echipamentului cauzate de nerespectarea instrucțiunilor de depozitare, transport, instalare și utilizare specificate în acest document și în manualul de utilizare.** Scanați codul QR de pe echipament pentru a vedea manualul de utilizare și măsurile de siguranță. Informațiile din acest document pot fi modificate fără înștiințare. La pregătirea acestui document au fost depuse toate eforturile astfel încât să se asigure acuratețea conținutului, însă enunțurile, informațiile și recomandările din acest document nu constituie nicio garanție de niciun fel, explicită sau implicită.

SR **Пре инсталирања опреме, пажљиво прочитајте корисничко упутство да бисте се упознали са информацијама о производу и мерама предострожности. Гаранција производа не покрива оштећење опреме проузроковано непоштовањем смерница за складиштење, транспорт, инсталацију и употребу, које су наведене у овом документу и корисничком упутству.** Скенирајте QR код на опреми да бисте прегледали корисничко упутство и мере предострожности. Информације у овом документу су подложне променама без претходног обавештења. У припреми овог документа учињени су сви напори да се осигура тачност садржаја, али све изјаве, информације и препоруке у овом документу не представљају гаранцију било које врсте, изричиту или подразумевану.

SK **Pred inštaláciou zariadenia si pozorne prečítajte používateľskú príručku, aby ste sa oboznámili s informáciami o produkte a bezpečnostnými opatreniami. Záruka na produkt sa nevzťahuje na poškodenie zariadenia spôsobené nedodržaním pokynov na skladovanie, prepravu, inštaláciu a používanie uvedených v tomto dokumente a v používateľskej príručke.** Ak chcete zobraziť používateľskú príručku a bezpečnostné opatrenia, naskenujte kód QR na zariadení. Informácie v tomto dokumente sa môžu zmeniť bez predchádzajúceho oznámenia. Počas prípravy tohto dokumentu bolo vynaložené všetko úsilie na zabezpečenie presnosti jeho obsahu. Žiadne vyhlásenia, informácie ani odporúčania v tomto dokumente však nepredstavujú záruku žiadneho druhu, výslovnú ani predpokladanú.

SL **Pred namestitvijo opreme natančno preberite uporabniški priročnik, da pridobite informacije o izdelku in previdnostnih ukrepih. Garancija izdelka ne krije poškodb opreme, ki nastanejo zaradi neupoštevanja navodil o shranjevanju, prevažanju, namestitvi in uporabi, navedenih v tem dokumentu in uporabniškem priročniku.** Optično preberite kodo QR na opremi, da si ogledate uporabniški priročnik in previdnostne ukrepe. Informacije v tem dokumentu se lahko spremenijo brez obvestila. Pri pripravi tega dokumenta je bilo vloženega veliko truda za zagotovitev natančnosti vsebine, vendar pa nobene izjave, informacije in priporočila v tem dokumentu ne zagotavljajo nikakršnega jamstva, izrecnega ali implicitnega.

1

NB Installasjonskrav

PT-PT Requisitos de instalação

RO Cerințe de instalare

SR Захтеви за инсталацију

SK Požiadavky na inštaláciu

SL Zahteve glede namestitve

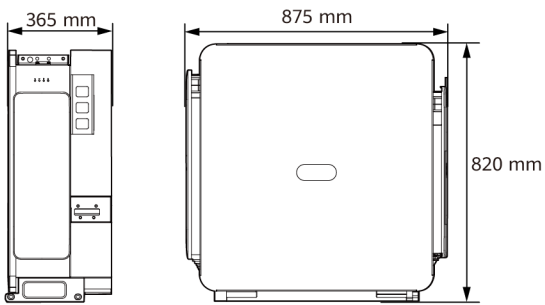

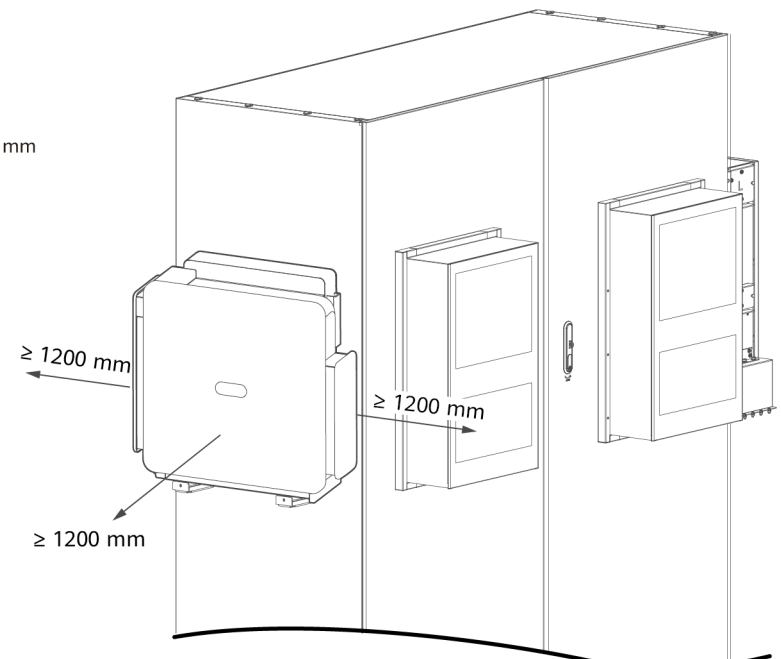

2

NB **Tilbehør**
PT-PT **Acessórios**
RO **Accesorii**
SR **Додатни прибор**
SK **Príslušenstvo**
SL **Dodatna oprema**

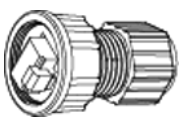	NB Kabeltilkobler PT-PT Conector do cabo RO Conector cablu SR Конектор кабла SK Konektor kábla SL Priključek kabla
	NB 1,2 m kommunikasjonskabel leveres. Hvis kabellengden ikke oppfyller kravene, klargjør du en selv. PT-PT Disponibilizado um cabo de comunicações de 1,2 m. Obtenha um cabo maior se o comprimento for insuficiente. RO Cablu de comunicații de 1,2 m livrat. În cazul în care lungimea cablului nu îndeplinește cerințele, asigurați dvs. unul. SR Испоручује се комуникациони кабл од 1,2 м. Ако дужина кабла не задовољава захтеве, самостално припремите кабл. SK Dodávaný 1,2 m komunikačný kábel. Ak dĺžka kábla nevyhovuje požiadavkám, vyhotovte si kábel sami. SL Priložen 1,2 m komunikacijski kabel. Če dolžina kabla ne ustreza zahtevam, ga pripravite sami.
	NB Torx-nøkkel PT-PT Chave torx RO Cheie torx SR Кључ Torx SK Kľúč Torx SL Torx ključ

3

NB Installere enheten

PT-PT Instalação do dispositivo

RO Instalarea dispozitivului

SR Инсталирање уређаја

SK Inštalácia zariadenia

SL Namestitev naprave

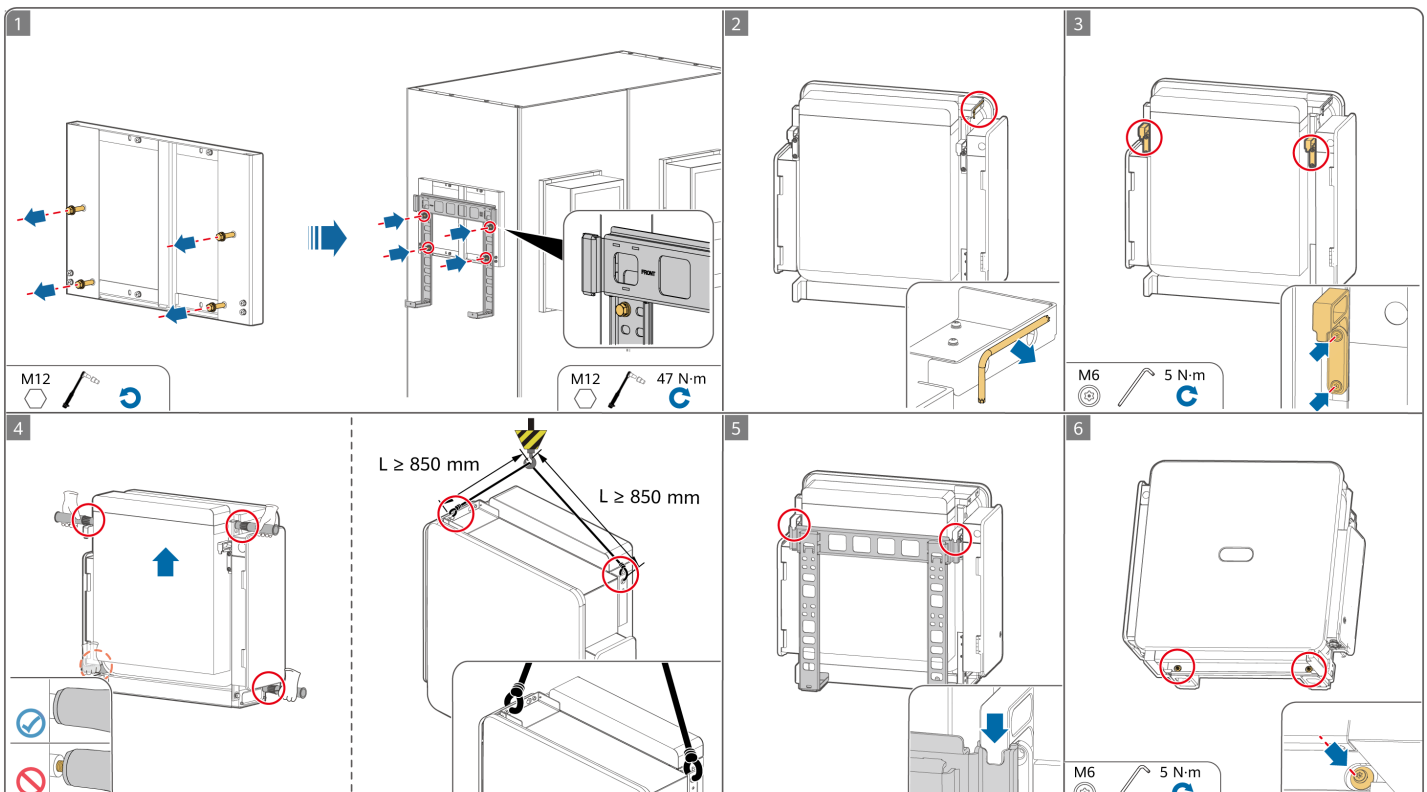

4

NB Installere en PE-kabel

PT-PT Instalação de um cabo de PE

RO Instalarea unui cablu PE

SR Инсталирање кабла заштитног уземљења (PE)

SK Inštalácia ochranného uzemňovacieho kábla

SL Namestitev ozemljitvenega kabla

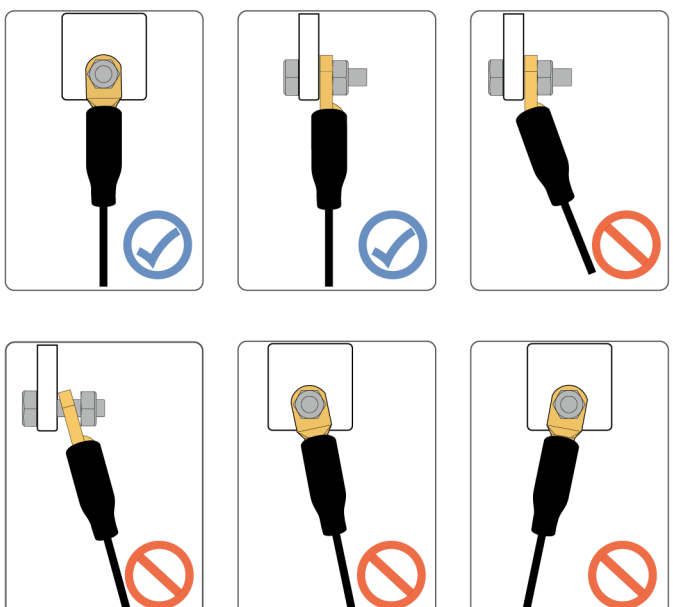

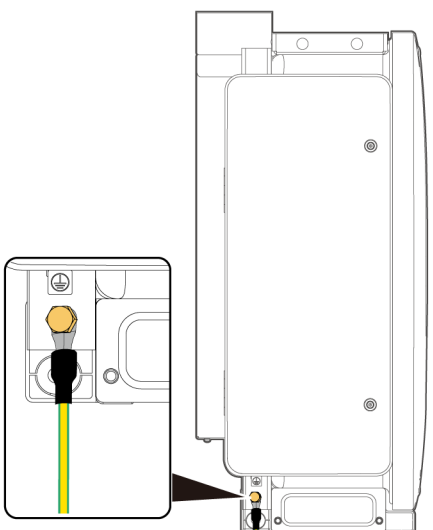

M10 15 N·m

5

NB Installere DC-strømkabler

PT-PT Instalação dos cabos de alimentação de CC

RO Instalarea cablurilor de alimentare c.c.

SR Инсталирање каблова за једносмерну струју (DC)

SK Inštalácia napájacích káblov jednosmerného prúdu

SL Namestitev napajalnih kablov za enosmerni tok

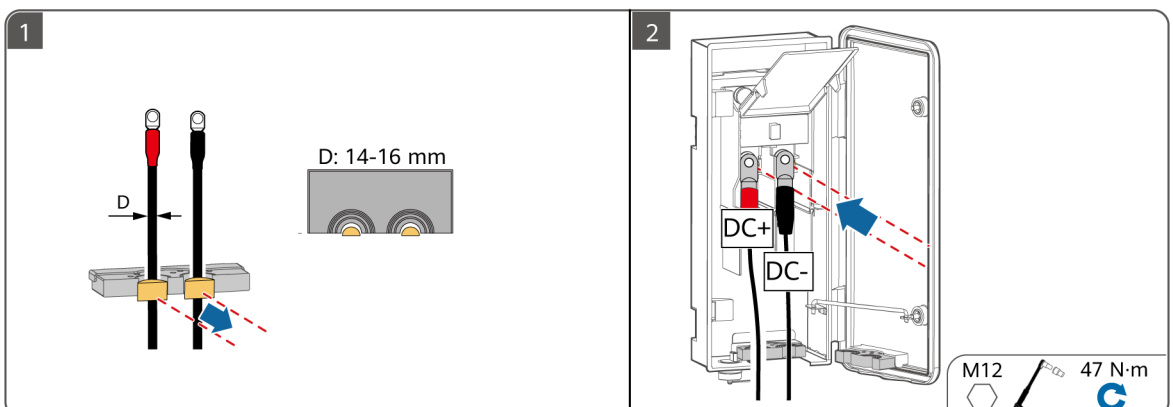

6

NB Installere AC-strømkabler

PT-PT Instalação dos cabos de alimentação de CA

RO Instalarea cablurilor de alimentare c.a.

SR Инсталирање каблова за наизменичну струју (AC)

SK Inštalácia napájacích káblov striedavého prúdu

SL Namestitev napajalnih kablov za izmenični tok

NB Ikke koble belastninger mellom en Smart PCS og en AC-bryter som kobles direkte til Smart PCS. Ellers kan bryteren utløses ved en feil. Hvis en AC-bryter brukes med spesifikasjoner utover lokale standarder, forskrifter eller selskapets anbefalinger, kan det være bryteren ikke slår seg av i tide ved unntak, noe som kan forårsake alvorlige feil.

PT-PT Não ligue cargas entre o Smart PCS e um interruptor de CA que se ligue diretamente ao Smart PCS. Caso contrário, o interruptor pode ser acionado por engano. Se for utilizado um interruptor de CA com especificações que vão além dos padrões locais, dos regulamentos ou das recomendações da Empresa, o interruptor pode não se desligar atempadamente em caso de exceções, causando falhas graves.

RO Nu conectați sarcini între o unitate Smart PCS și un întrerupător de curent alternativ care se conectează direct la această unitate. În caz contrar, întrerupătorul se poate declanșa din greșeală. Dacă se folosește un întrerupător de curent alternativ neconform cu standardele/reglementările locale sau cu recomandările companiei, este posibil ca întrerupătorul să nu oprească echipamentul în timp util, cauzând defecțiuni grave.

SR Немојте спајати потрошаче између Smart PCS-а и прекидача за наизменичну струју (AC) који се повезује директно на Smart PCS. У супротном, прекидач може грешком да се активира. Ако се користи прекидач за наизменичну струју (AC) са спецификацијама које нису у складу с локалним стандардима, прописима или препорукама Компаније, прекидач можда неће успети да се искључи на време у ванредним ситуацијама, што може да изазове озбиљне кварове.

SK Nepripájajte záťaže medzi zariadením Smart PCS a prepínačom striedavého prúdu, ktorý sa priamo pripája k zariadeniu Smart PCS. V opačnom prípade môže dôjsť k chybnému vypnutiu prepínača. Ak sa použije prepínač striedavého prúdu so špecifikáciami nad rámec miestnych noriem, predpisov alebo odporúčaní spoločnosti, prepínač sa v prípade mimoriadnej udalosti nemusí včas vypnúť, čo môže spôsobiť vážnu poruchu.

SL Ne povezujte obremenitev med Smart PCS in stikalom za izmenični tok, ki se neposredno povezuje s Smart PCS. V nasprotnem primeru se lahko to stikalo nenamerno sproži. Če se pri uporabi stikala za izmenični tok ne upoštevajo specifikacije lokalnih standardov, predpisov ali priporočil podjetja, se stikalo v izjemnih primerih morda ne bo izklopilo pravočasno, zaradi česar lahko pride do resnih napak.

Plan 1

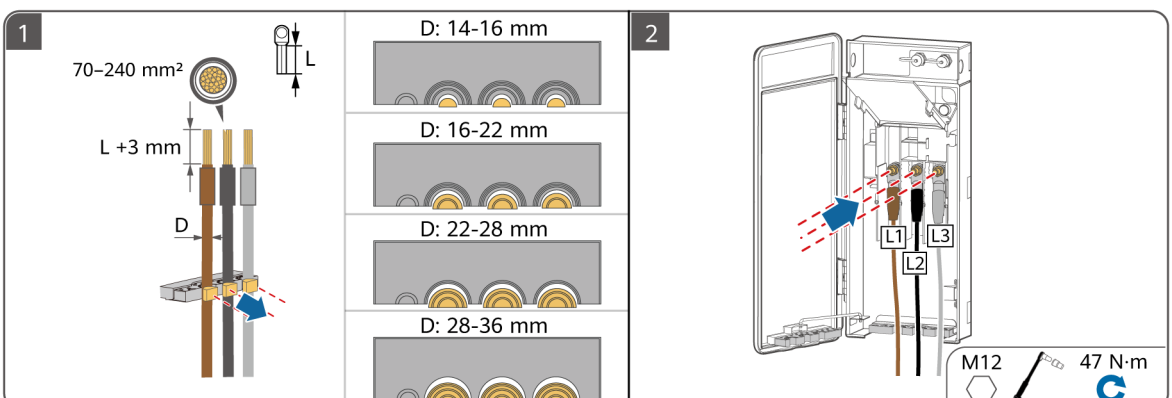
1
70–240 mm²
L
L +3 mm
D
D: 14-16 mm
D: 16-22 mm
D: 22-28 mm
D: 28-36 mm
2
L1
L2
L3
M12
47 N·m

Plan 2

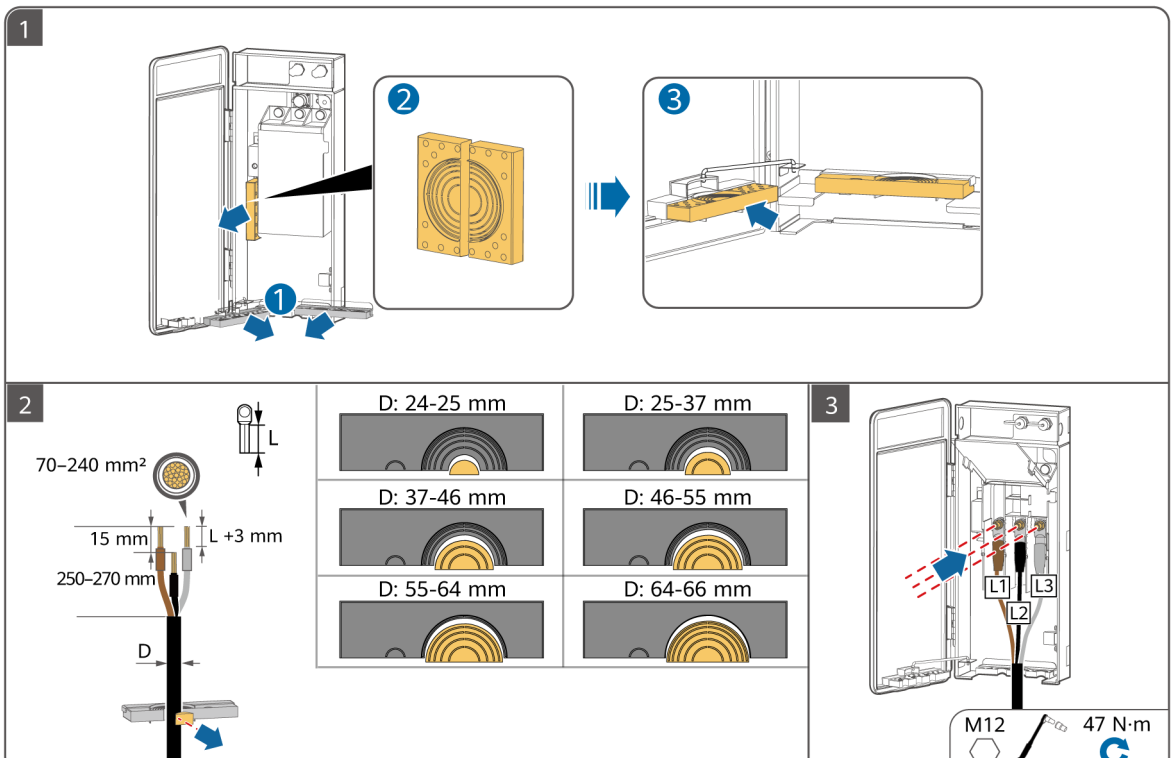
1
2
3
L
70–240 mm²
15 mm
L +3 mm
250–270 mm
D
D: 24-25 mm
D: 25-37 mm
D: 37-46 mm
D: 46-55 mm
D: 55-64 mm
D: 64-66 mm
L1
L2
L3
M12
47 N·m

7

NB Installere FE-kommunikasjonskabler

PT-PT Instalação dos cabos de comunicações FE

RO Instalarea cablurilor de comunicații FE

SR Инсталирање комуникационих каблова (FE)

SK Inštalácia komunikačných káblov Fast Ethernet (FE)

SL Namestitev komunikacijskih kablov FE

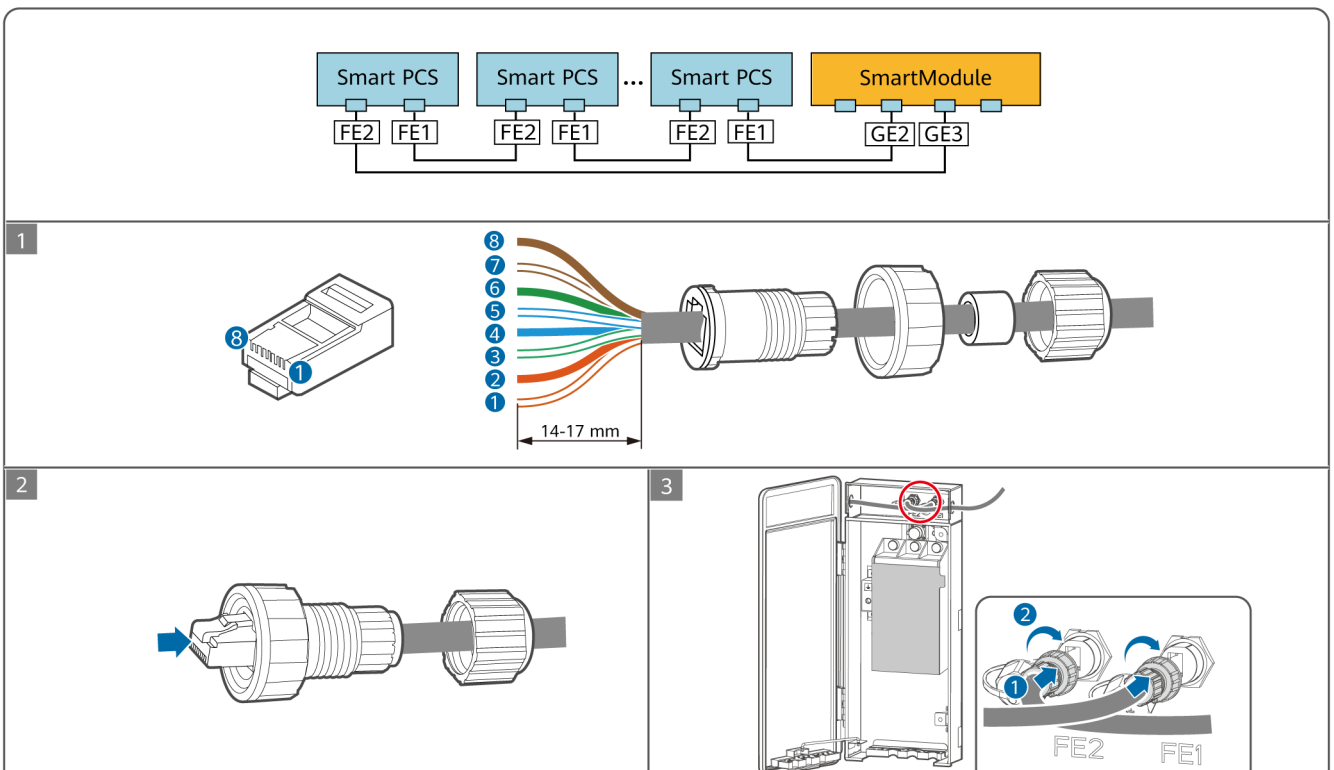

	1	2	3	4	5	6	7	8
NB	Hvit og oransje	Oransje	Hvit og grønn	Blå	Hvit og blå	Grønn	Hvit og brun	Brun
PT-PT	Branco e laranja	Laranja	Branco e verde	Azul	Branco e azul	Verde	Branco e castanho	Castanho
RO	Alb și portocaliu	Portocaliu	Alb și verde	Albastru	Alb și albastru	Verde	Alb și maro	Maro
SR	Бело-наранџаста	Наранџаста	Бело-зелена	Плава	Бело-плава	Зелена	Бело-браон	Браон
SK	Biela a oranžová	Oranžová	Biela a zelená	Modrá	Biela a modrá	Zelená	Biela a hnedá	Hnedá
SL	Bela-oranžna	Oranžna	Bela-zelena	Modra	Bela-modra	Zelena	Bela-rjava	Rjava

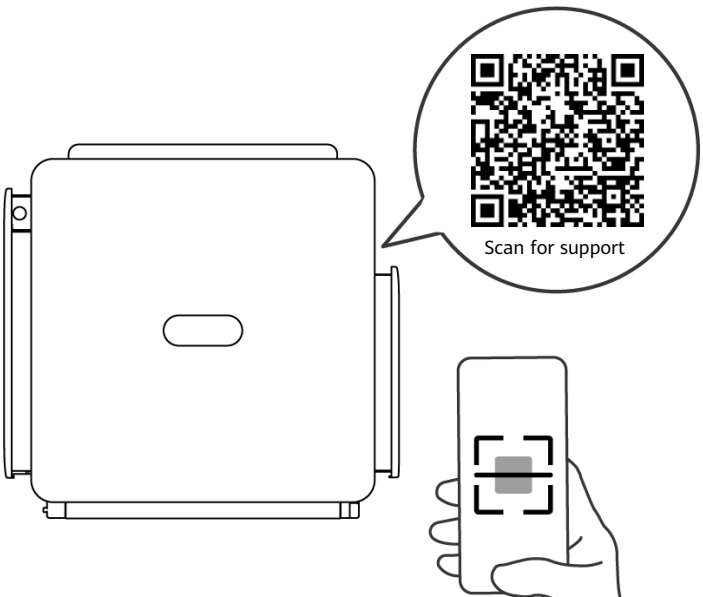

NB Se brukerhåndboken og sikkerhetsreglene.

PT-PT Consulte o manual do utilizador e as precauções de segurança.

RO Consultați manualul de utilizare și măsurile de siguranță.

SR Погледајте корисничко упутство и мере предострожности.

SK Pozrite si používateľskú príručku a bezpečnostné opatrenia.

SL Oglejte si uporabniški priročnik in varnostne ukrepe.

SV

TR

UK

JP

SV **Innan du installerar utrustningen ska du läsa användarhandboken noggrant för att bekanta dig med produktinformationen och säkerhetsåtgärder. Produktgarantin täcker inte skada på utrustningen som uppstår på grund av att riktlinjer avseende förvaring, transport, installation och användning i detta dokument och användarhandboken inte följs.** Du kan skanna QR-koden på utrustningen för att se användarhandboken och säkerhetsåtgärderna. Informationen i detta dokument kan ändras utan föregående varning. Målsättningen när dokumentet skapades var att dess innehåll ska vara korrekt. Dock kan inga påståenden, ingen information och inga rekommendationer i dokumentet garanteras på något sätt, uttalat eller outtalat.

TR **Ekipman kurulumundan önce ürün bilgileri ve güvenlik önlemlerini öğrenmek için kullanıcı kılavuzunu dikkatlice okuyun. Bu belgede ve kullanıcı kılavuzunda belirtilen depolama, taşıma, kurulum ve kullanım talimatlarına uyulmamasından kaynaklanan ekipman arızaları, ürün garantisi kapsamında değildir.** Ekipmanda yer alan kare kodu taratarak kullanıcı kılavuzunu ve güvenlik önlemlerini görüntüleyebilirsiniz. Bu belgede yer alan bilgiler bildirimde bulunulmadan değiştirilebilir. Bu belgenin hazırlanması sırasında içeriğinin doğru olması için gerekli hassasiyet gösterilmiştir ancak bu belgede yer alan hiçbir ifade, bilgi ve öneri açık veya zımni hiçbir şekilde garanti içermemektedir.

UK **Перед установленням обладнання уважно ознайомтеся з інформацією про продукт і заходи безпеки в цьому посібнику. Гарантія на продукт не поширюється на випадки пошкодження обладнання через недотримання вказівок щодо зберігання, транспортування, установлення та використання, які наведено в цьому документі й посібнику користувача.** Зіскануйте QR-код на обладнанні, щоб переглянути посібник користувача й інформацію про заходи безпеки. Інформація в цьому документі може змінюватися без попередження. Під час підготування цього документа було докладено всіх зусиль для забезпечення точності його вмісту, проте жодні твердження, відомості чи рекомендації, наведені в цьому документі, не є жодною формою гарантії, вираженої прямо чи непрямо.

JP **本設備を設置する前に、ユーザーマニュアルをよく読み、製品情報と安全に関する注意事項を十分理解してください。本書およびユーザーマニュアルに明記された保管、輸送、設置および使用ガイドラインに従わなかったことによって生じた機器損傷については、製品保証の対象外となります。**機器のQRコードをスキャンして、ユーザーマニュアルと安全上の注意事項を確認できます。本書の記載内容は、予告なく変更されることがあります。本書の作成にあたって、内容の正確性には最大限の注意を払っておりますが、本書のいかなる記述、情報、推奨事項も、明示または黙示を問わず、何らかの保証を行うものではありません。

1

SV Installationskrav

TR Kurulum Gereklilikleri

UK Вимоги до встановлення

JP 設置要件

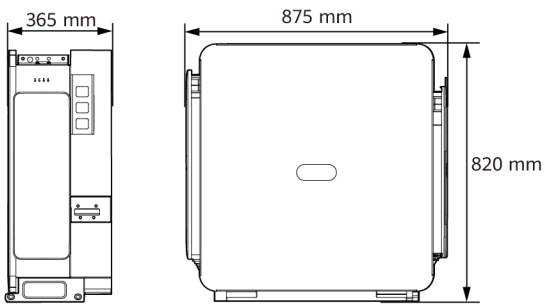

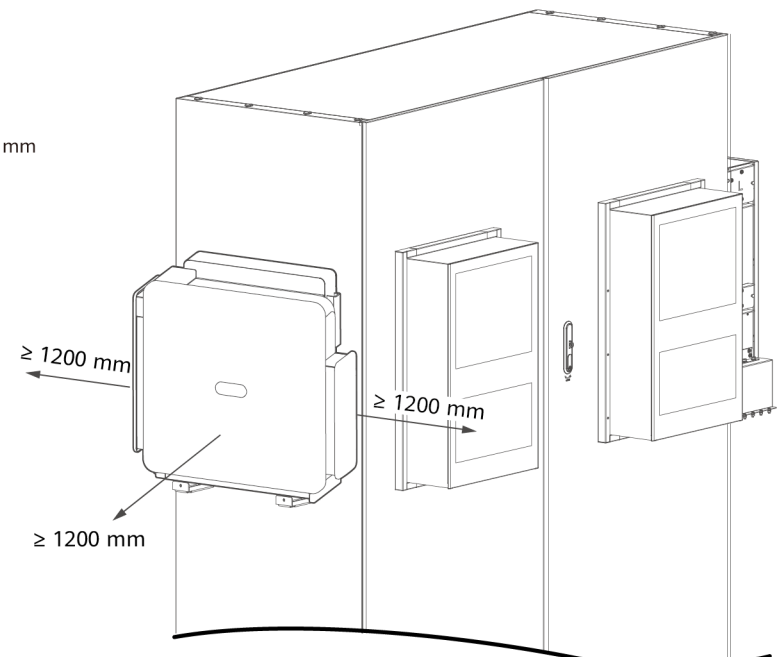

2

SV **Tillbehör**

TR **Aksesuarlar**

UK **Аксесуари**

JP **アクセサリ**

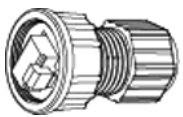	SV Kabelkontakt TR Kablo konnektörü UK Кабельний з’єднувач JP ケーブルコネクタ
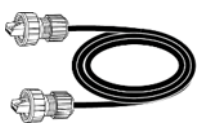	SV 1,2 m kommunikationskabel levereras. Om kabellängden inte uppfyller kraven, förbered en själv. TR 1,2 m iletişim kablosu sağlanır. Kablo uzunluğu gereksinimleri karşılamıyorsa kendiniz bir kablo hazırlayın. UK Кабель зв’язку завдовжки 1,2 м (постачається в комплекті). Якщо цієї довжини недостатньо, підготуйте інший кабель самостійно. JP 1.2 mの通信ケーブルが同梱されています。ケーブル長が要件を満たさない場合は、ご自身でご用意ください。
	SV Torx nyckel TR Torx anahtarı UK Ключ Torx JP セキュリティトルクスレンチ

3

SV Installera enheten

TR Cihaz Kurulumu

UK Установлення пристрою

JP 機器の設置

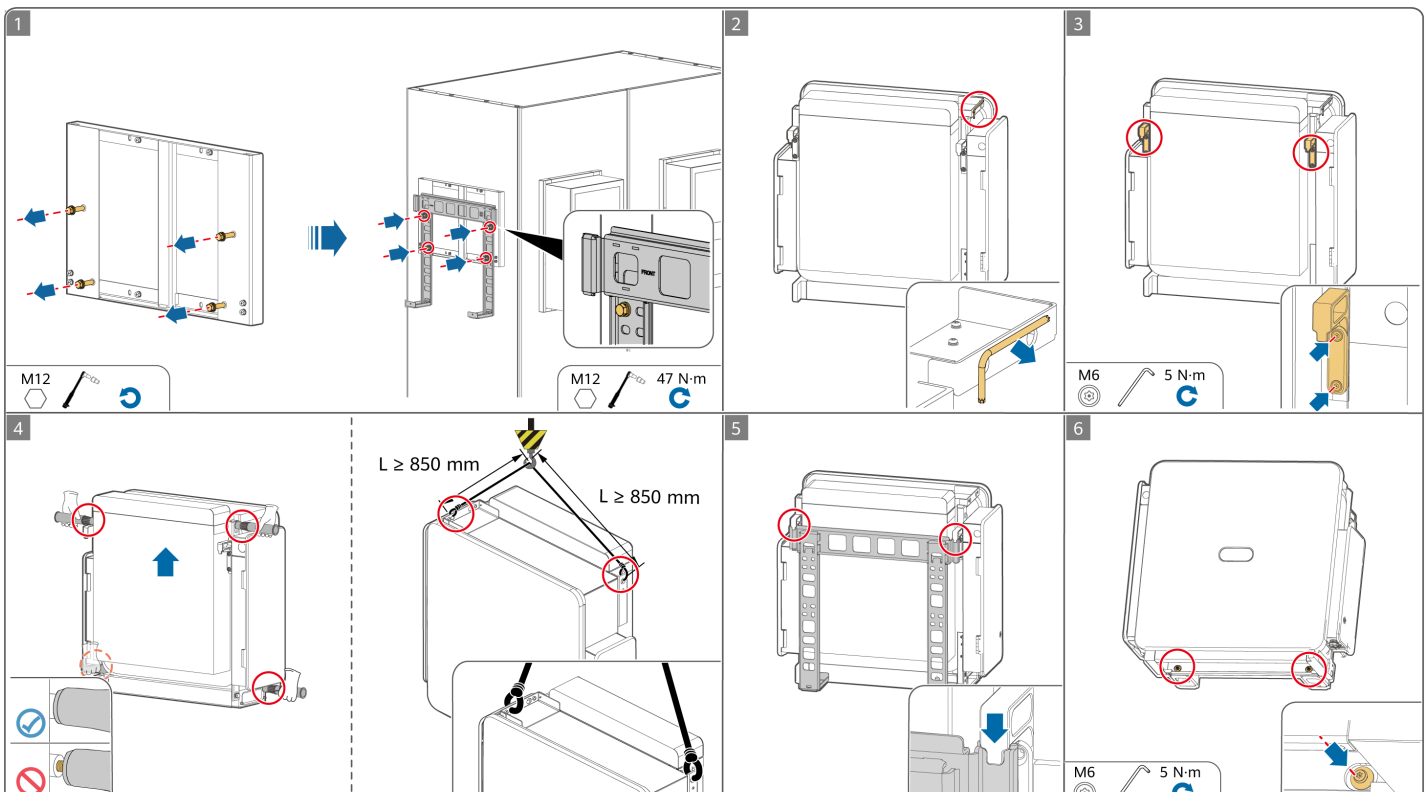

4

SV Installera en jordkabel

TR PE Kablosunun Takılması

UK Під'єднання кабелю захисного заземлення

JP 保護接地ケーブルの取り付け

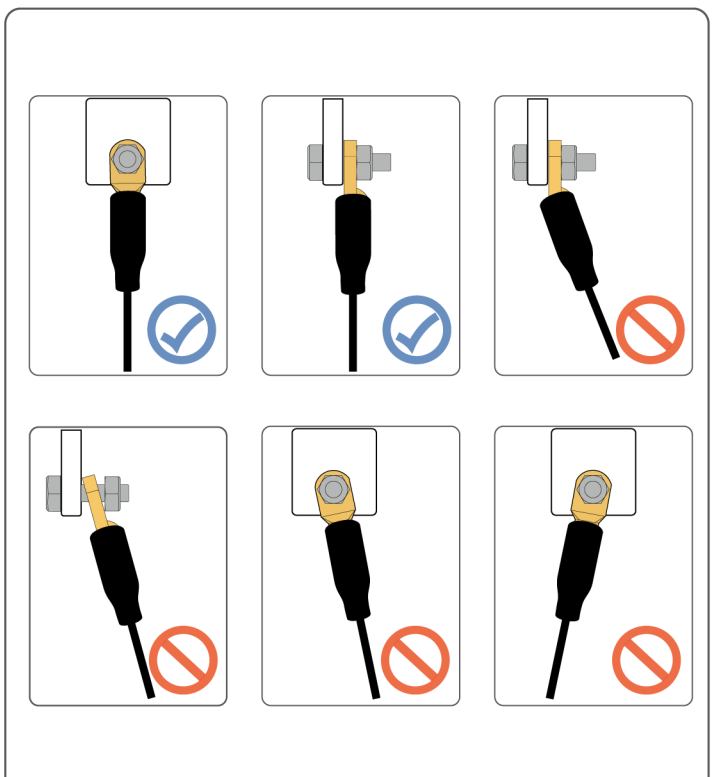

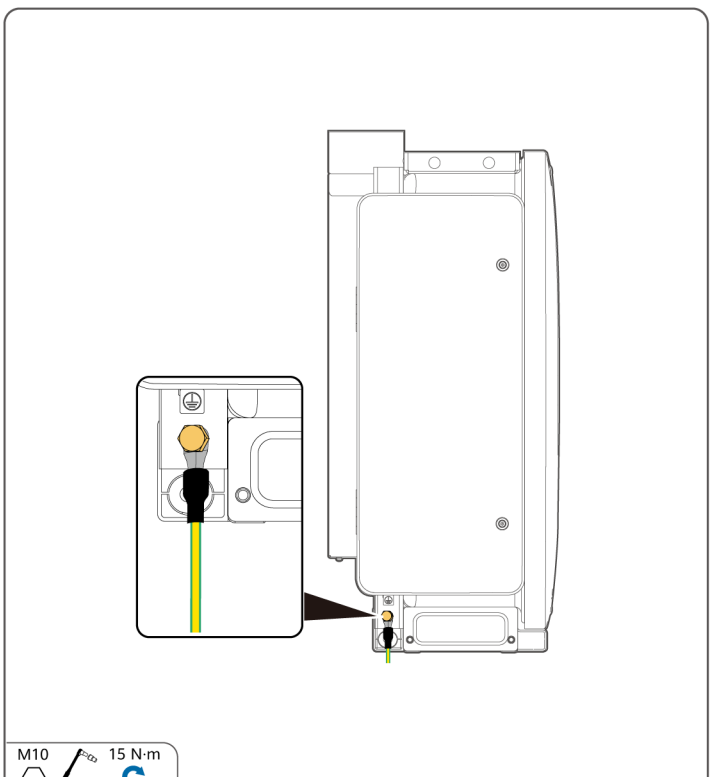

5

SV Installation av DC-strömkablar

TR DC Güç Kablolarının Takılması

UK Під'єднання кабелів живлення постійного струму

JP DC電源ケーブルの取り付け

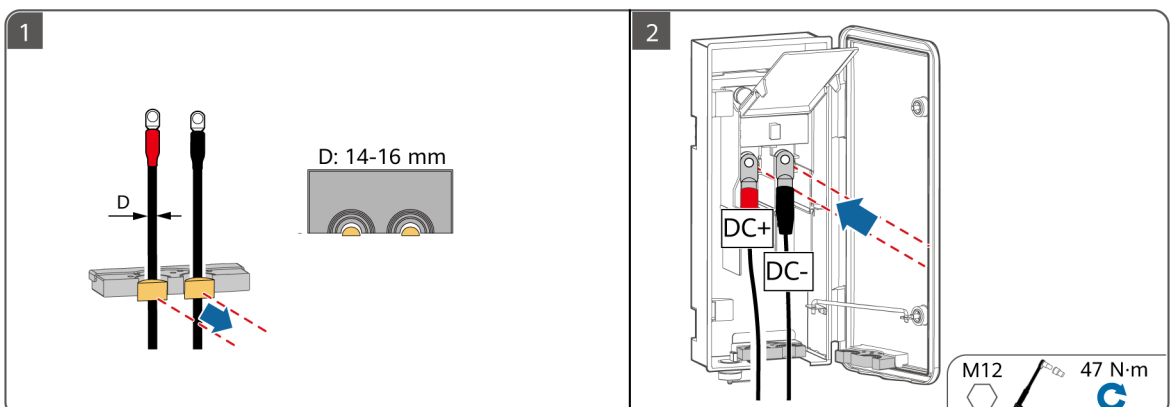

6

SV Installation av AC-strömkablar

TR AC Güç Kablolarının Takılması

UK Під’єднання кабелів живлення змінного струму

JP AC電源ケーブルの取り付け

SV Anslut inte laster mellan en Smart PCS och en AC-switch som direkt ansluter till Smart PCS. Annars kan brytaren utlösas av misstag. Om en växelströmsbrytare används med specifikationer bortom lokala standarder, bestämmelser eller företagets rekommendationer kan det hända att brytaren inte stängs av i rätt tid vid undantag, vilket orsakar allvarliga fel.

TR Bir Smart PCS ile doğrudan Smart PCS'ye bağlanan bir AC anahtarı arasına yük bağlamayın. Aksi takdirde, anahtar yanlışlıkla atabilir. Yerel standartların, düzenlemelerin veya Şirketin tavsiyelerinin ötesinde teknik özelliklere sahip bir AC anahtarı kullanılırsa anahtar istisnai durumlarda zamanında kapanmayabilir ve ciddi arızalara neden olabilir.

UK Не підключайте споживачі навантаження між пристроєм Smart PCS і перемикачем змінного струму, який з’єднано безпосередньо з пристроєм Smart PCS. Інакше перемикач може помилково спрацьовувати. Якщо використовується перемикач змінного струму, характеристики якого не відповідають місцевим стандартам, нормативам або рекомендаціям компанії, перемикач може не вимикатися вчасно в разі виникнення виняткових ситуацій, що спричинить серйозні несправності.

JP Smart PCSと、Smart PCSに直接接続されているACスイッチの間には負荷を接続しないでください。接続した場合、誤ってスイッチがトリップするおそれがあります。ACスイッチを現地の規格、規制、または当社の推奨を超える仕様で使用すると、例外が発生したときにスイッチが適時にオフにならず、重大な故障が発生する可能性があります。

Plan 1

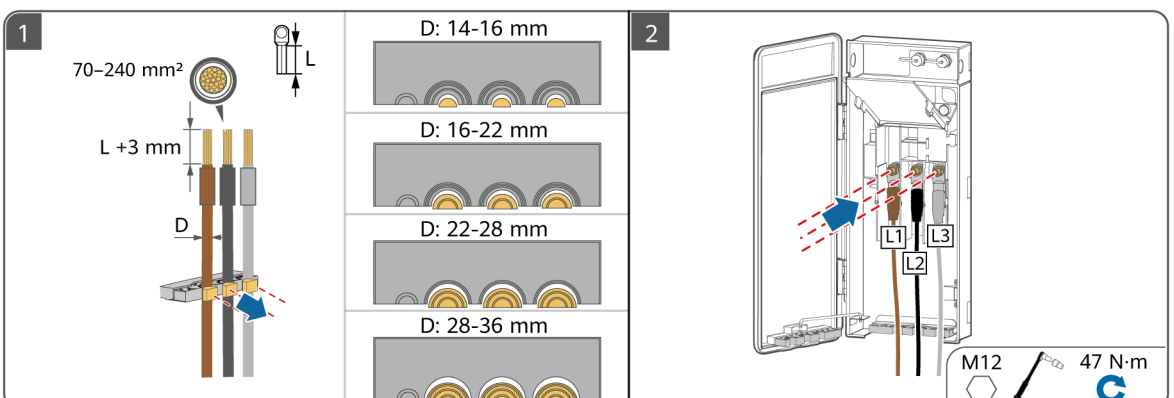
1
70–240 mm²
L
L +3 mm
D
D: 14-16 mm
D: 16-22 mm
D: 22-28 mm
D: 28-36 mm
2
L1
L2
L3
M12
47 N·m

Plan 2

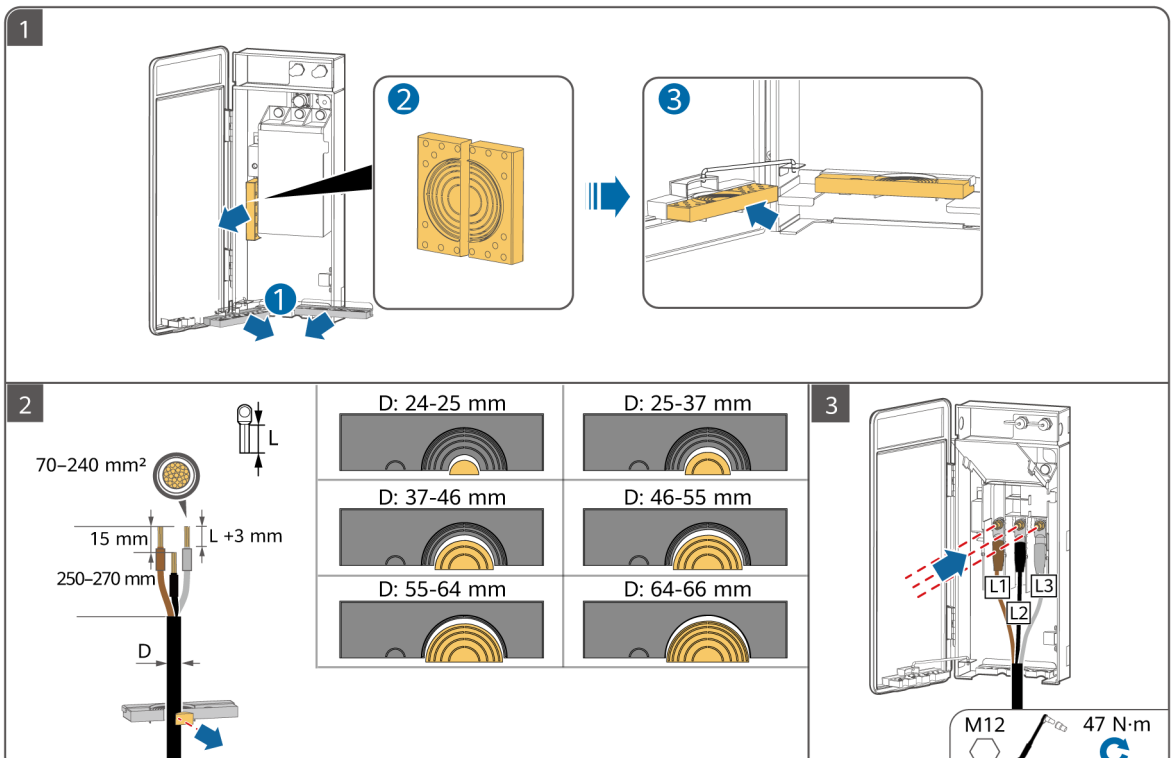
1
2
3
L
70–240 mm²
15 mm
L +3 mm
250–270 mm
D
D: 24-25 mm
D: 25-37 mm
D: 37-46 mm
D: 46-55 mm
D: 55-64 mm
D: 64-66 mm
L1
L2
L3
M12
47 N·m

7

SV Installation av FE-kommunikationskablar

TR FE İletişim Kablolarının Takılması

UK Під'єднання FE-кабелів зв'язку

JP FE通信ケーブルの取り付け

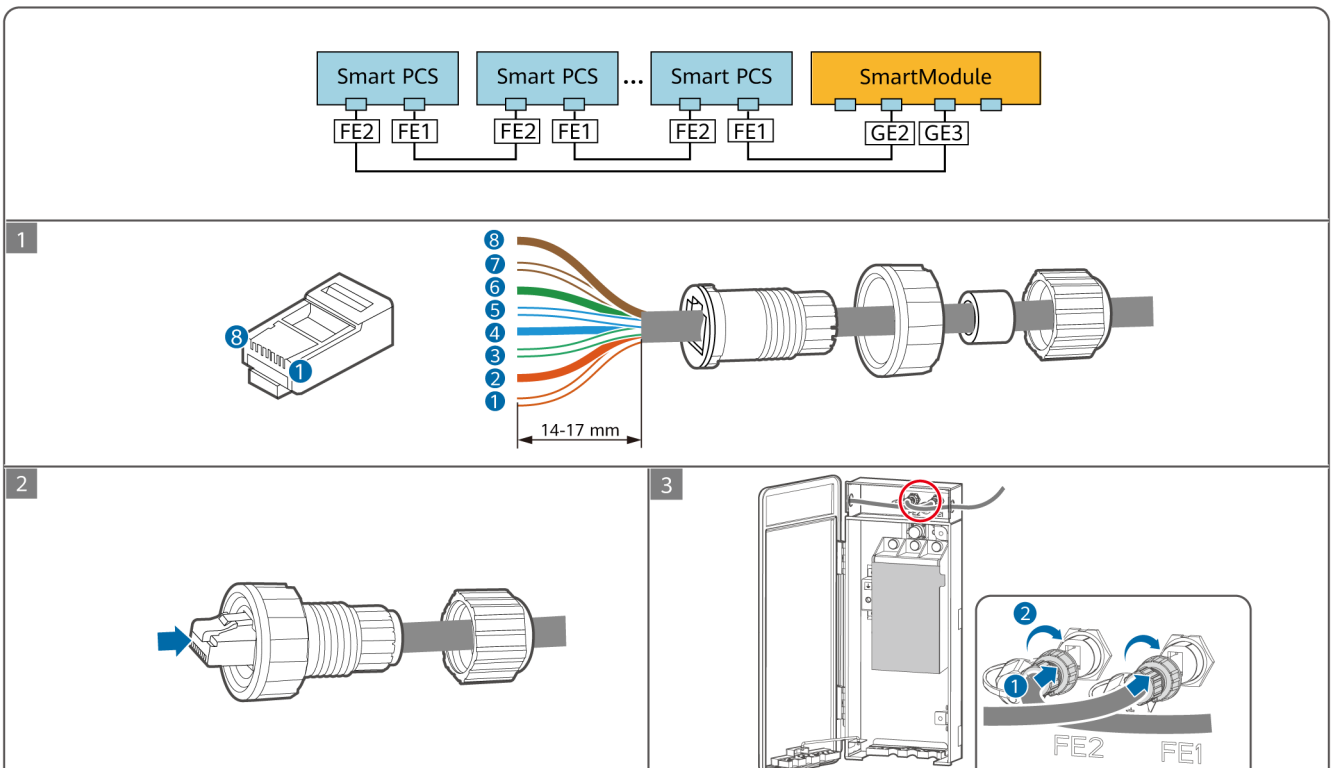

	1	2	3	4	5	6	7	8
SV	Vit-orange	Orange	Vit-och-grön	Blå	Vit-blå	Grön	Vit-och-brun	Brun
TR	Beyaz ve turuncu	Turuncu	Beyaz ve yeşil	Mavi	Beyaz ve mavi	Yeşil	Beyaz ve kahverengi	Kahverengi
UK	Білий з оранжевим	Оранжевий	Білий із зеленим	Синій	Білий із синім	Зелений	Білий із коричневим	Коричневий
JP	白色と橙色	橙色	白色と緑色	青色	白色と青色	緑色	白色と茶色	茶色

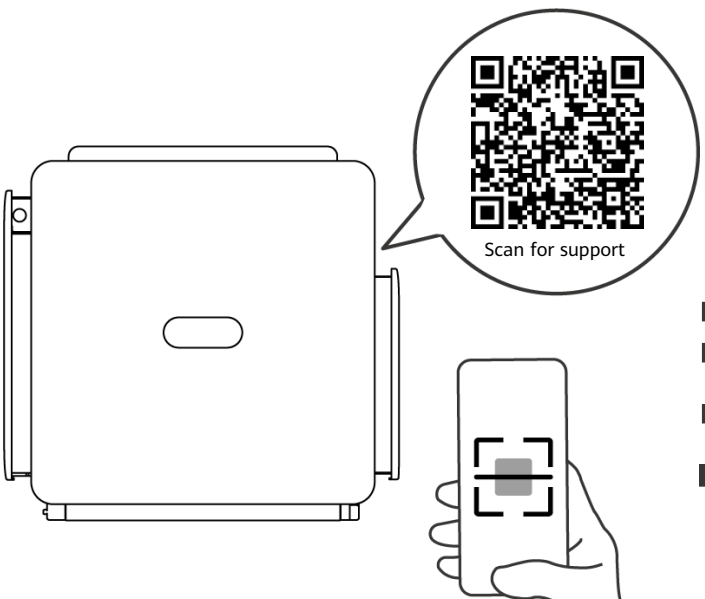

SV Se användarmanualen och säkerhetsåtgärder.

TR Kullanıcı kılavuzuna ve güvenlik önlemlerine bakın.

UK Перегляньте посібник користувача й інформацію про заходи безпеки.

JP ユーザーマニュアルおよび安全上の注意事項を確認してください。

Huawei Technologies Co., Ltd.
Huawei Industrial Base
Bantian, Longgang
Shenzhen 518129
People's Republic of China
https://e.huawei.com